PLUGGIT

La ventilazione residenziale.

Recuperatore decentralizzato a doppio flusso



Istruzioni per l'uso e l'installazione

Moduli da incasso PCMBS/PCMBM/PCUMB per recuperatore decentralizzato PluggCompact

PLUGGIT
La ventilazione residenziale.

INDICE

1. INDICAZIONI GENERALI PER LA SICUREZZA....3
2. INFORMAZIONI GENERALI....3
2.1. Uso conforme alla destinazione....3
2.2. Uso non conforme alla destinazione....3
2.3. Garanzia....3
3. COMPONENTI....4
4. INSTALLAZIONE (da parte di personale qualificato)....5
4.1. Istruzioni per l'installazione....5
4.2. Varianti di istallazione....5
4.3. Struttura pareti....7
4.4. Installazione del modulo da incasso....9
4.4.1 Installazione di un'unità di ventilazione residenziale parzialmente incassata senza estrazione canalizzata....9
4.4.2 Installazione di un'unità di ventilazione residenziale parzialmente incassata con estrazione canalizzata....10
4.4.3 Installazione di un'unità di ventilazione residenziale completamente incassata....12
5. Dati tecnici....13
5.1. Dati....13
5.2. Dimensioni....14
5.2.1 Modulo da incasso PCMBS (per unità di ventilazione residenziale parzialmente incassata)....14
5.2.2 Modulo da incasso PCMBM (per unità di ventilazione residenziale parzialmente incassata)....15
5.2.3 Modulo da incasso PCUMB (per unità di ventilazione residenziale completamente incassata)....16
5.2.4 Elemento aggiuntivo PCMBEB....17
6. Messa fuori servizio / smaltimento....18
6.1. Messa fuori servizio....18
6.2. Imballaggio....18
6.3. Smaltimento....18

1. INDICAZIONI GENERALI PER LA SICUREZZA

⚠ Attenzione

Le seguenti indicazioni per la sicurezza devono essere rispettate per evitare danni o lesioni:

- prima di procedere all'installazione del modulo da incasso leggere attentamente le presenti istruzioni per l'uso e l'installazione;
- l'installazione deve essere eseguita soltanto da personale qualificato;
- rispettare tutte le norme nazionali del caso (norme antinfortunistiche e norme di buona tecnica) durante l'installazione del modulo da incasso;
- si declina ogni responsabilità per danni causati da immagazzinamento non idoneo del prodotto, installazione, utilizzo e riparazione inadeguati, manutenzione insufficiente o uso non conforme alla destinazione
- l'azienda si riserva di apportare modifiche tecniche ai prodotti senza preavviso.

2. INFORMAZIONI GENERALI

2.1. USO CONFORME ALLA DESTINAZIONE

Il modulo da incasso PCMBS/PCMBM/OCUMB viene installato in combinazione con l'unità di ventilazione residenziale PC80WRG/PC80ERG. Il modulo da incasso è sempre necessario quando l'unità di ventilazione residenziale deve essere incassata parzialmente o completamente nella parete esterna.

Sono disponibili le seguenti varianti del modulo per l'incasso:

- Il modulo da incasso PCMBS è privo di telaio per intonaco ed è destinato a strutture con montanti. Può essere utilizzato per un'installazione parzialmente incassata dell'unità di ventilazione residenziale PluggCompact.
- Il modulo da incasso PCMBM è dotato di un telaio per intonaco ed è destinato a strutture in muratura piena. Può essere utilizzato per un'installazione parzialmente incassata dell'unità di ventilazione residenziale PluggCompact.
- Il modulo da incasso PCUMB è dotato di un telaio per intonaco ed è destinato all'installazione a incasso totale. Può essere utilizzato per un'installazione completamente incassata dell'unità di ventilazione residenziale PluggCompact.

Il modulo da incasso OCMBS/PCMBM/PCUMB è composto da due elementi. L'unità di ventilazione residenziale

viene inserita nel corpo base. Il blocco supplementare opzionale PCMBEB può essere utilizzato qualora si desideri chiudere lo spazio libero attorno al corpo base.

2.2. USO NON CONFORME ALLA DESTINAZIONE

Non è consentito alcun utilizzo del modulo da incasso PCMBS/PCMBM/PCUMB diverso da quello descritto nella sezione "Uso conforme alla destinazione".

2.3. GARANZIA

Per aver diritto alla garanzia di legge completa devono essere rispettate le indicazioni tecniche delle presenti istruzioni per l'uso e l'installazione.

3. COMPONENTI

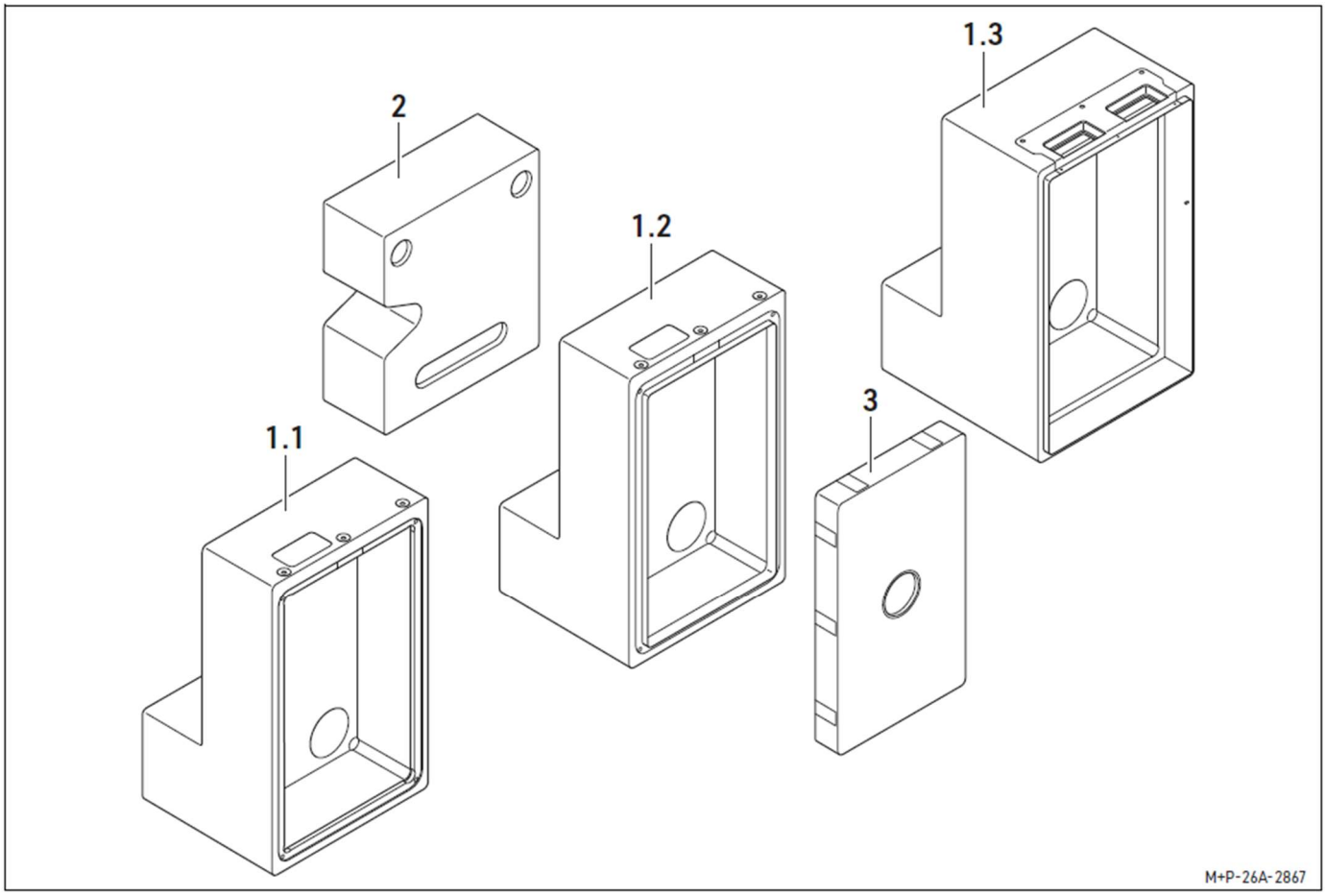

1.1 Modulo da incasso PCMBS

1.2 Modulo da incasso PCMBM

1.3 Modulo da incasso PCUMB

2 Elemento aggiuntivo PCMBEB (opzionale)

3 Coperchio in plastica

4. INSTALLAZIONE (DA PARTE DI PERSONALE QUALIFICATO)

⚠ Attenzione

Per evitare danni o lesioni l'installazione del modulo da incasso deve essere eseguita esclusivamente da personale specializzato qualificato.

4.1. ISTRUZIONI PER L'INSTALLAZIONE

- L'alloggiamento nella parete per il modulo da incasso deve essere realizzato in loco.
- Se il modulo da incasso non arriva fino alla facciata esterna della parete, è necessario realizzare in loco i fori con una carotatrice (diametro 120 mm) per il condotto KPH5-100/KPH7-100 dell'aria esterna e quello di espulsione.

N.B.:

Per i fori praticati con la carotatrice, prevedere una pendenza dell'1–2 % verso l'esterno.

- In caso di installazione ad incasso parziale dell'unità di ventilazione residenziale PluggCompact con un collegamento alla seconda stanza, è necessario predisporre in loco i passaggi per il condotto di estrazione.
- In caso di installazione ad incasso totale dell'unità di ventilazione residenziale PluggCompact, è necessario predisporre in loco i passaggi per i condotti di estrazione e di mandata dell'aria.
- Posizionare il modulo da incasso in modo tale che il condotto di aria esterna e quello di espulsione possano essere convogliati verso l'esterno dell'abitazione seguendo il percorso più breve.
- Prima di installare il modulo da incasso, è necessario far installare da un tecnico specializzato un cavo di alimentazione 3x 1,5 NYM per l'unità di ventilazione residenziale e, facoltativamente, un cavo dati 3x 0,5 LiYY per il collegamento Modbus

4.2. VARIANTI DI ISTALLAZIONE

A seconda delle modalità di installazione dell'unità di ventilazione residenziale PluggCompact, sono disponibili diverse varianti di installazione dei moduli da incasso:

- Parzialmente incassata senza estrazione canalizzata
- Parzialmente incassata con estrazione canalizzata
- Completamente incassata con estrazione e mandata canalizzate.

Scansionare il codice QR o aprire il link per visualizzare le istruzioni relative all'installazione dell'unità di ventilazione residenziale PluggCompact PC80WRG/PC80ERG.

- Istruzioni per l'uso e l'installazione PluggCompact PC80WRG/PC80

Installazione parzialmente incassata senza estrazione canalizzata

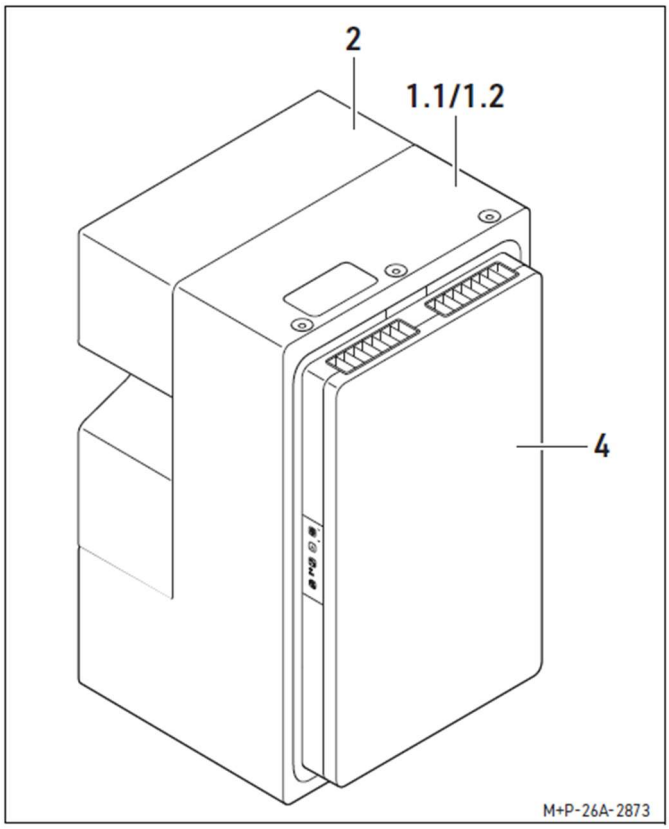

Esempio di installazione con modulo da incasso PCMBS

1.1 Modulo da incasso PCMBS

1.2 Modulo da incasso PCMBM

2 Elemento aggiuntivo PCMBEB (opzionale)

4 Unità di ventilazione residenziale PluggCompact PC80WRG/PC80ERG

Installazione parzialmente incassata con estrazione canalizzata

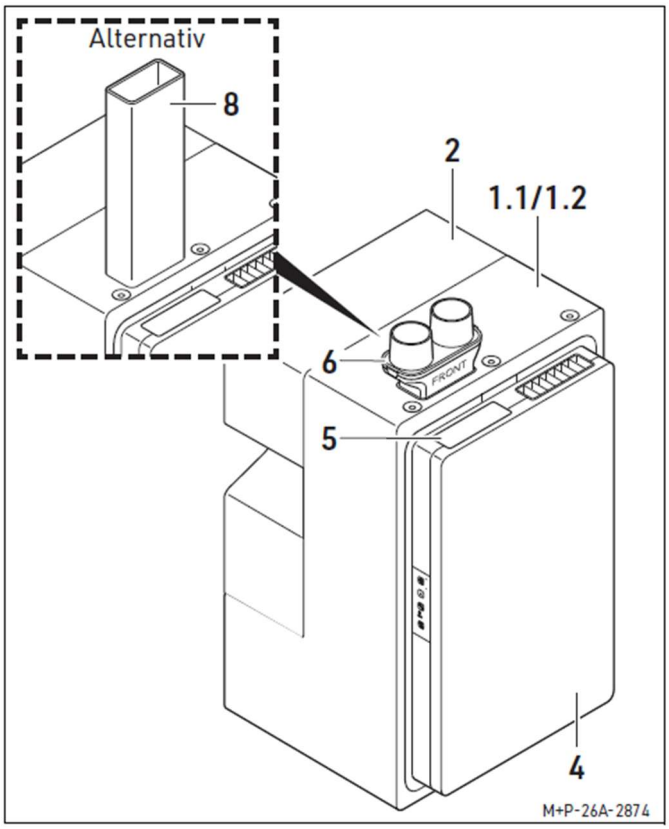

Esempio di installazione con modulo da incasso PCMBS

1.1 Modulo da incasso PCMBS

1.2 Modulo da incasso PCMBM

2 Elemento aggiuntivo PCMBEB (opzionale)

4 Unità di ventilazione residenziale PluggCompact PC80WRG/PC80ERG

5 Tappo per griglia di estrazione PCABV

6 Raccordo a Y EKYS75 per condotti di estrazione De75

8 Condotto rettangolare RK115515 (in alternativa)

Installazione completamente incassata con estrazione e mandata canalizzate

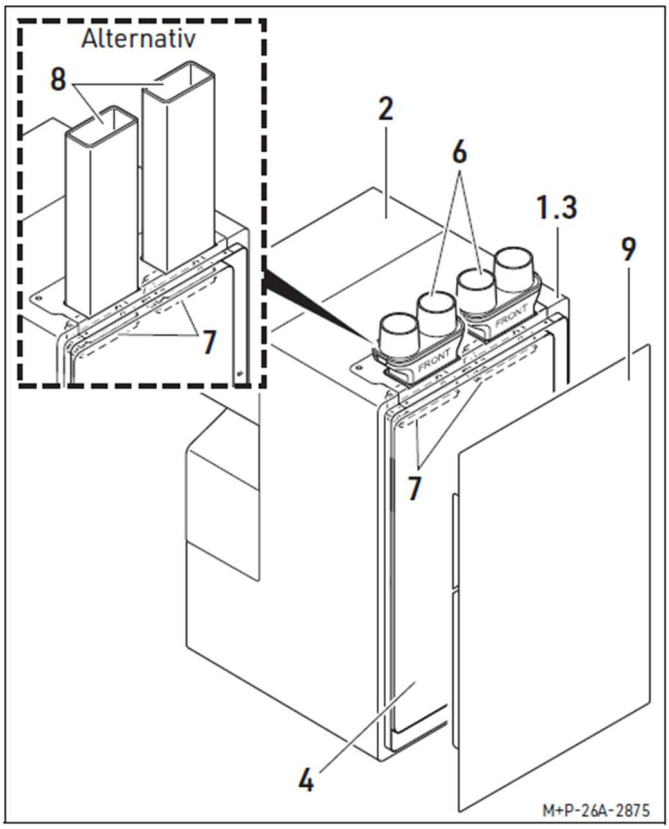

1.3 Modulo da incasso PCUMB

2 Elemento aggiuntivo PCMBEB (opzionale)

4 Unità di ventilazione residenziale PluggCompact PC80WRG/PC80ERG

6 Raccordo a Y EKYS75 per condotti di estrazione De75

7 Raccordo PCRS1155

8 Condotto rettangolare RK115515 (in alternativa)

9 Copertura frontale PCUPGAW

4.3. STRUTTURA PARETI

Prima di iniziare l'installazione, è necessario verificare le caratteristiche della struttura delle pareti, lo spessore delle pareti e la sporgenza. Come finitura delle pareti esterne è possibile utilizzare griglie esterne combinate, griglie per intradossi o griglie esterne singole.

Struttura della parete per unità con montaggio sopra intonaco

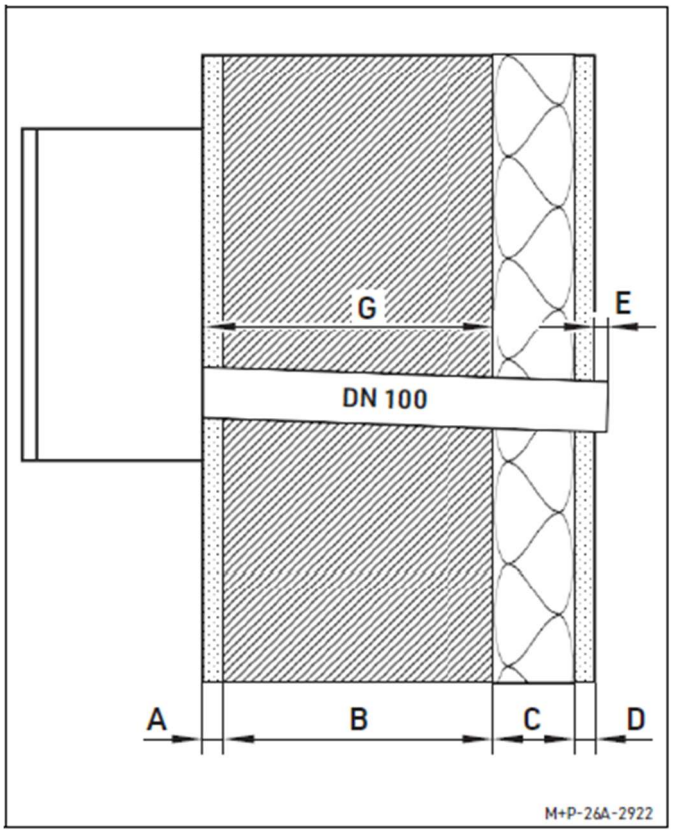

A	Intonaco interno	.....mm
B	Spessore muratura	.....mm
C	Spessore isolante	.....mm
D	Spessore facciata	.....mm
E	Sporgenza condotto di aria esterna e di espulsione*	.....mm
G	Lunghezza condotti di aria esterna e espulsione (+C, +E)	.....mm

* La sporgenza deve essere compresa tra 5 e 10 mm a seconda della finitura della parete esterna scelta

Struttura della parete per unità con montaggio parzialmente incassato senza/con estrazione canalizzata

N.B.:

A seconda delle caratteristiche strutturali, la configurazione della parete può variare. Lo spessore minimo della parete esterna deve essere di 240 mm. Il modulo da incasso può essere accorciato massimo di 139 mm.

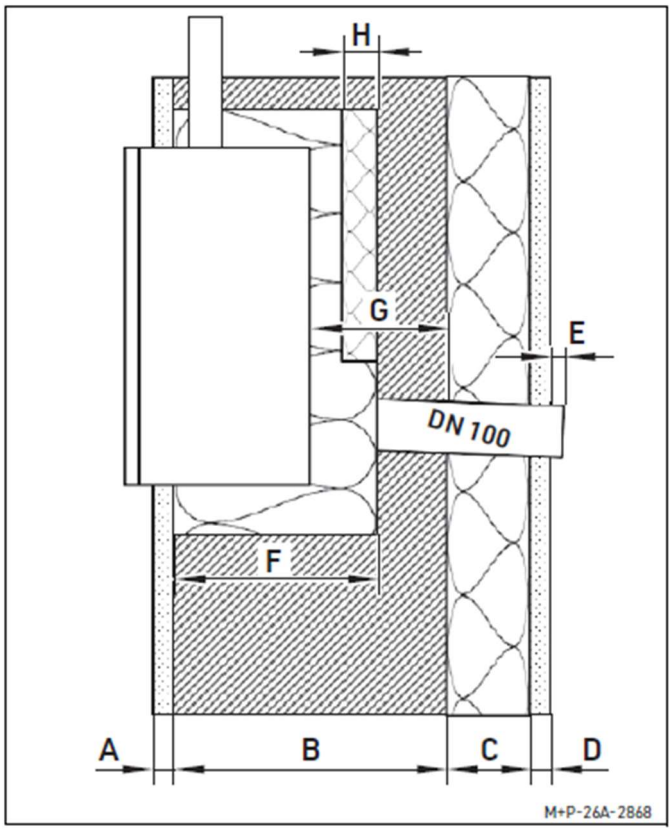

A	Intonaco interno	.....mm
B	Spessore muratura	.....mm
C	Spessore isolante	.....mm
D	Spessore facciata	.....mm
E	Sporgenza condotto di aria esterna e di espulsione*	.....mm
G	Lunghezza condotti di aria esterna e espulsione (+C, +E)	.....mm
H	Profondità di installazione dell'elemento aggiuntivo	.....mm

* La sporgenza deve essere compresa tra 5 e 10 mm a seconda della finitura della parete esterna scelta

Struttura della parete per unità con montaggio completamente incassato

N.B.:

A seconda delle caratteristiche strutturali, la configurazione della parete può variare. Lo spessore minimo della parete esterna deve essere di 315 mm. Il modulo da in-casso può essere accorciato massimo di 138 mm.

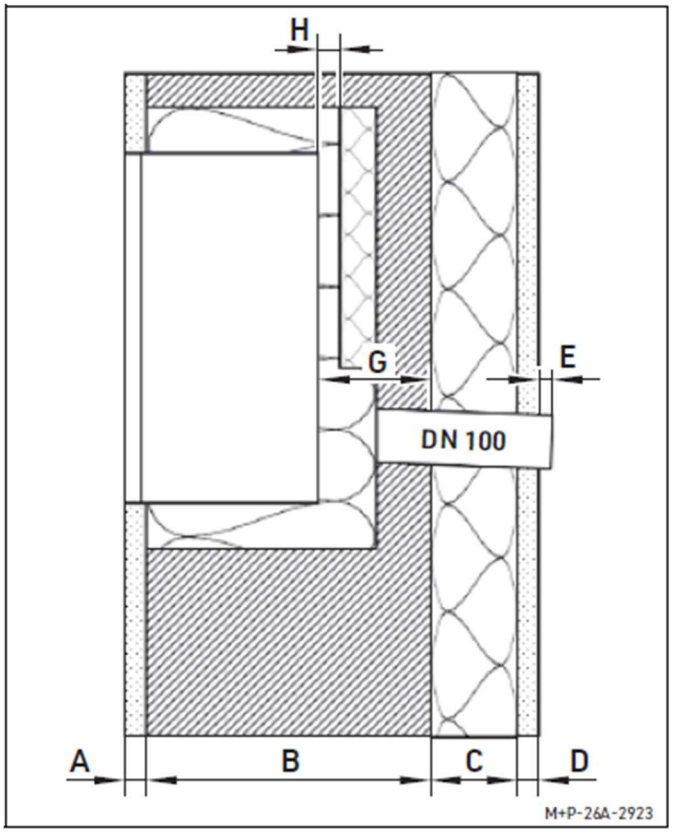

A	Intonaco interno	.....mm
B	Spessore muratura	.....mm
C	Spessore isolante	.....mm
D	Spessore facciata	.....mm
E	Sporgenza condotto di aria esterna e di espulsione*	.....mm
G	Lunghezza condotti di aria esterna e espulsione (+C, +E)	.....mm
H	Profondità di installazione dell'elemento aggiuntivo	.....mm

* La sporgenza deve essere compresa tra 5 e 10 mm a seconda della finitura della parete esterna scelta

4.4. INSTALLAZIONE DEL MODULO DA INCASSO

4.4.1 Installazione di un'unità di ventilazione residenziale parzialmente incassata senza estrazione canalizzata

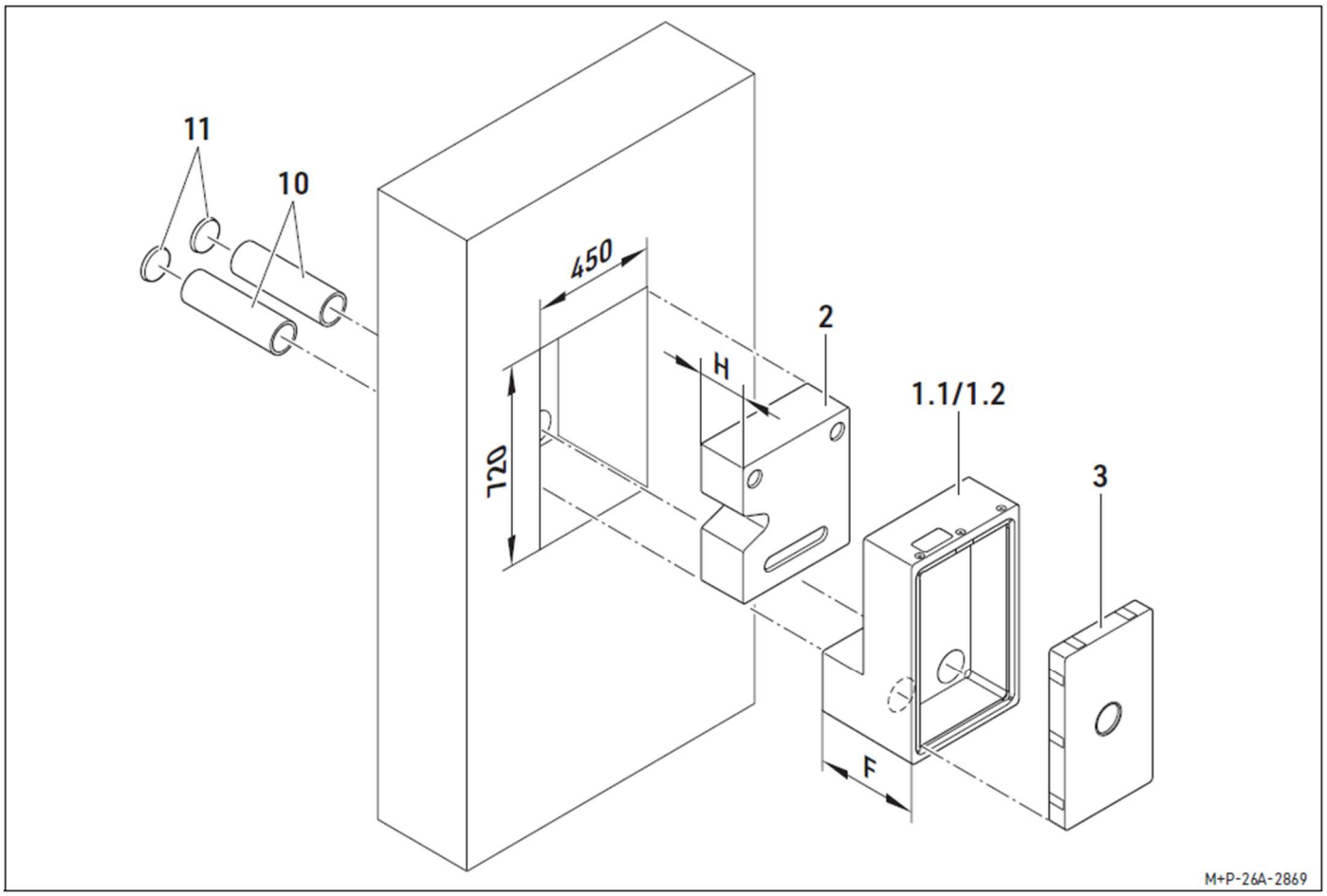

Esempio di installazione con modulo da incasso PCMBS

1 Tagliare il modulo da incasso (1.1/1.2) e, se necessario, l'elemento aggiuntivo (2) alla profondità di installazione richiesta (F) e (H), assemblarli e inserirli nella parete.

2 Far passare il cavo di alimentazione e il cavo del collegamento Modbus attraverso il modulo da incasso (1.1/1.2).

3 Tagliare i condotti in plastica (10) dell'aria esterna e di espulsione della lunghezza richiesta (G+C+D+E) e fissarli nei fori praticati con la carotatrice con un adesivo di fissaggio non espansivo. Per le istruzioni di montaggio vedere pagina 5; per le misure vedere pagina 7.

4 Sigillare i condotti in plastica (10) sulla parete esterna e su quella interna o sul modulo da incasso in modo che siano a tenuta di diffusione del vapore, quindi chiuderli con i coperchi per intonaco (11).

N.B.:

Lasciare asciugare completamente l'adesivo di montaggio e il sigillante.

5 Chiudere il modulo da incasso (1.1/1.2) col coperchio in plastica (3).

6 Completare i lavori sulle pareti esterna e interna.

4.4.2 Installazione di un'unità di ventilazione residenziale parzialmente incassata con estrazione canalizzata

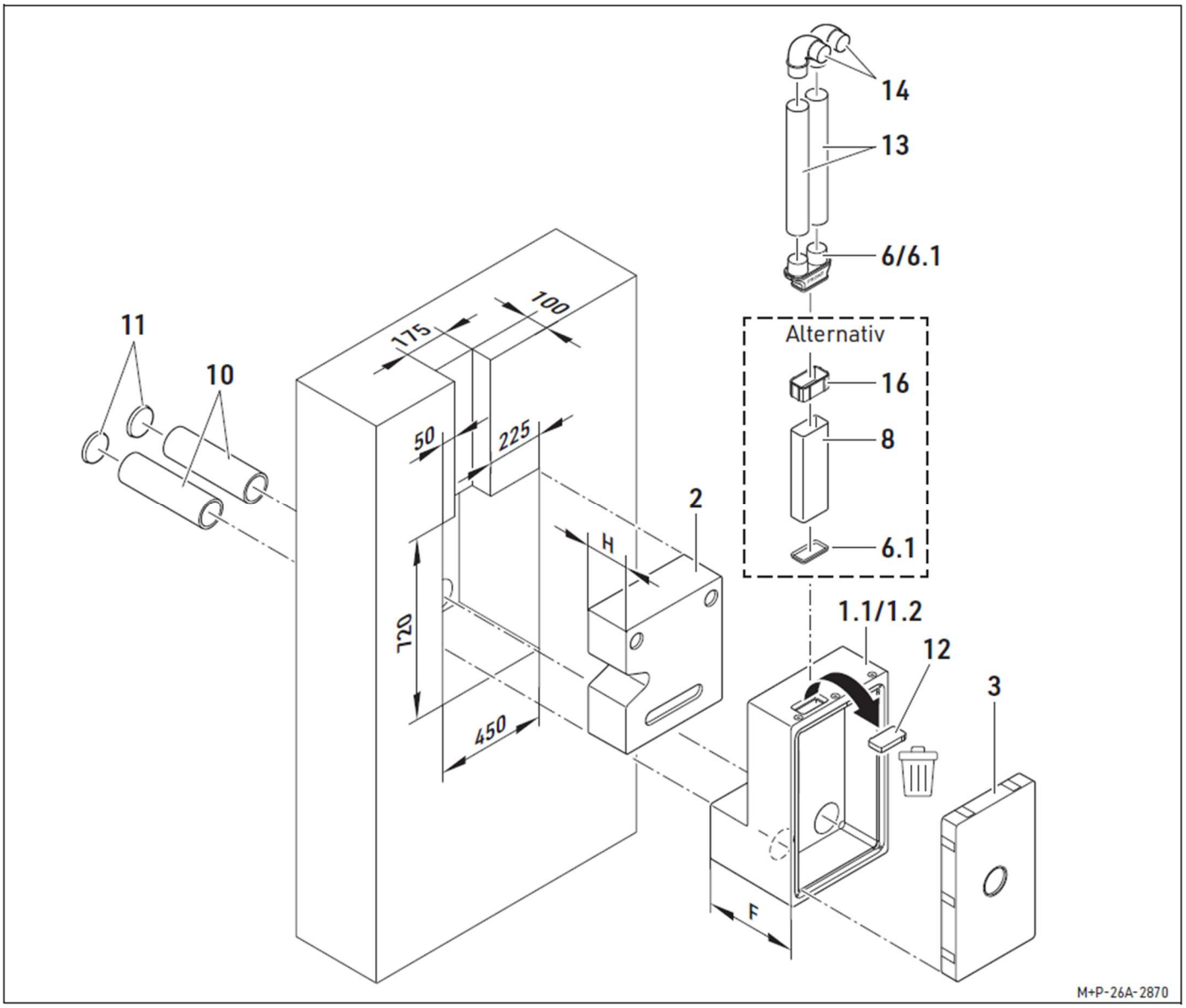

Esempio di installazione con modulo da incasso PCMBS

1 Tagliare il modulo da incasso (1.1/1.2) e, se necessario, l'elemento aggiuntivo (2) alla profondità di installazione richiesta (F) e (H) e assemblarli.

2 Rimuovere e smaltire il coperchio (12) per il collegamento dell'estrazione canalizzata.

3 Inserire il modulo da incasso (1.1/1.2) e, se necessario, l'elemento aggiuntivo (2) nella parete.

4 A. Installazione standard:

Installare negli spazi predisposti la distribuzione di estrazione nell'ordine indicato:
6/6.1 Raccordo a Y EKYS75 con guarnizione
13 Condotto De75 MPL75
14 Curva a 90° B0090-75

B. Installazione alternativa:

Installare negli spazi predisposti la distribuzione di estrazione nell'ordine indicato:
6.1 Guarnizione del raccordo a Y EKYS75
8 Condotto rettangolare RK115515
16 Manicotto per canale rettangolare RKFV
6 Raccordo a Y EKYS75 (senza guarnizione 6.1)
13 Condotto De75 MPL75
14 Curva a 90° B0090-75

5 Applicare del nastro disponibile in commercio sul punto di raccordo tra il condotto di estrazione e il modulo da incasso (1.1/1.2)

6 Far passare il cavo di alimentazione e il cavo del collegamento Modbus attraverso il modulo da incasso (1.1/1.2).

7 Tagliare i condotti in plastica (10) dell'aria esterna e di espulsione della lunghezza richiesta (G+C+D+E) e fissarli nei fori praticati con la carotatrice con un adesivo di fissaggio non espansivo. Per le istruzioni di montaggio vedere pagina 5; per le misure vedere pagina 7.

8 Sigillare i condotti in plastica (10) sulla parete esterna e su quella interna o sul modulo da incasso in modo che siano a tenuta di diffusione del vapore, quindi chiuderli con i coperchi per intonaco (11).

N.B.:

Lasciare asciugare completamente l'adesivo di montaggio e il sigillante.

9 Chiudere il modulo da incasso (1.1/1.2) col coperchio in plastica (3).

10 Completare i lavori sulle pareti esterna e interna.

4.4.3 Installazione di un'unità di ventilazione residenziale completamente incassata

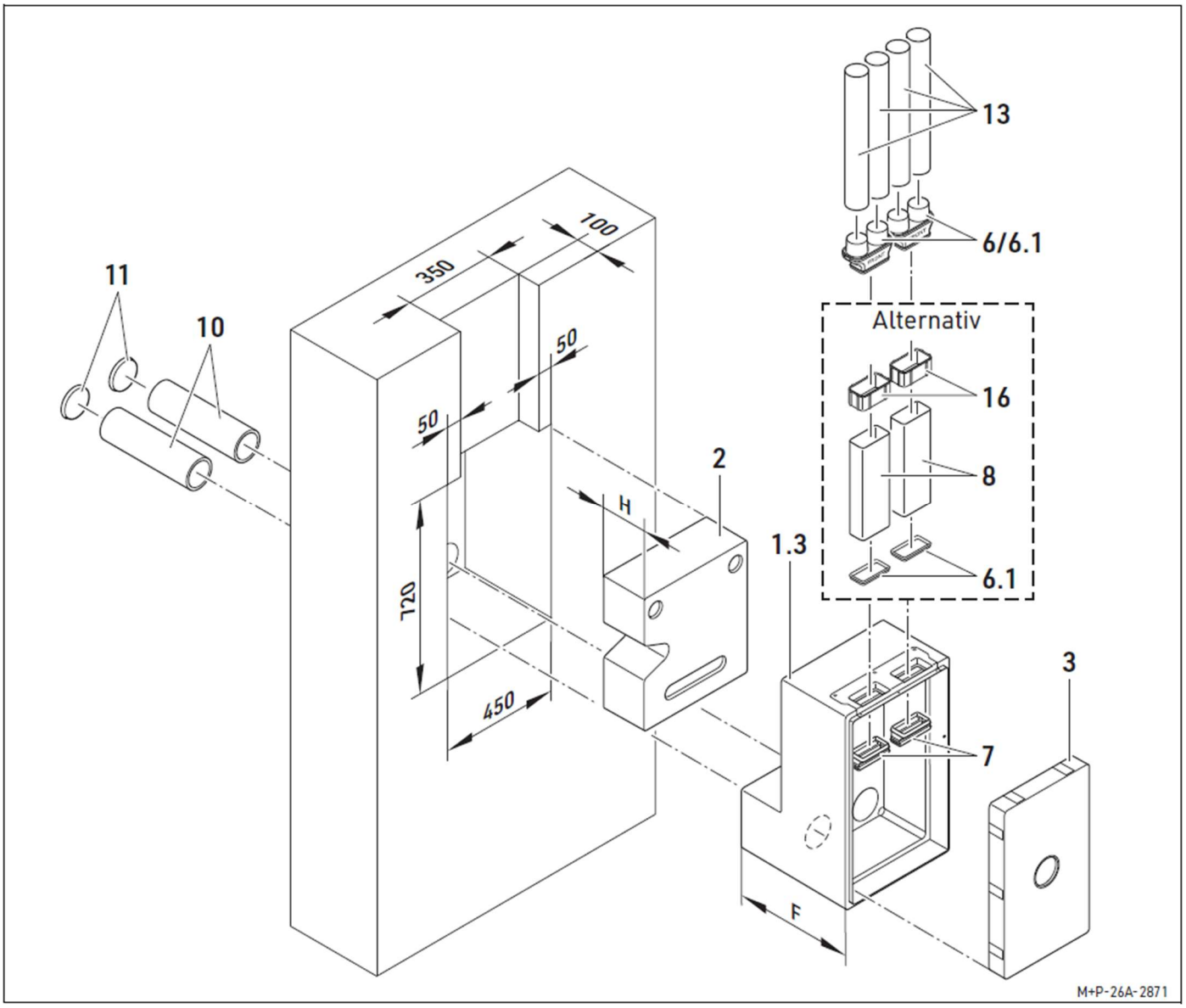

1 Tagliare il modulo da incasso (1.1/1.2) e, se necessario, l'elemento aggiuntivo (2) alla profondità di installazione richiesta (F) e (H) e assemblarli.

2 Inserire i raccordi PCRS1155 nel modulo da incasso.

3 Inserire il modulo da incasso (1.1/1.2) e, se necessario, l'elemento aggiuntivo (2) nella parete.

4 A. Installazione standard:

Installare negli spazi predisposti la distribuzione di estrazione e di mandata nell'ordine indicato:
6/6.1 Raccordo a Y EKYS75 con guarnizione
13 Condotto De75 MPL75

B. Installazione alternativa:

Installare negli spazi predisposti la distribuzione di estrazione e di mandata nell'ordine indicato:
6.1 Guarnizione del raccordo a Y EKYS75
8 Condotto rettangolare RK115515
16 Manicotto per canale rettangolare RKFV
6 Raccordo a Y EKYS75 (senza guarnizione 6.1)
13 Condotto De75 MPL75

5 Applicare del nastro disponibile in commercio sul punto di raccordo tra i condotti di estrazione e di mandata e il modulo da incasso (1.1/1.2)

6 Far passare il cavo di alimentazione e il cavo del collegamento Modbus attraverso il modulo da incasso (1.1/1.2).

7 Tagliare i condotti in plastica (10) dell'aria esterna e di espulsione della lunghezza richiesta (G+C+D+E) e fissarli nei fori praticati con la carotatrice con un adesivo di fissaggio non espansivo. Per le istruzioni di montaggio vedere pagina 5; per le misure vedere pagina 7.

8 Sigillare i condotti in plastica (10) sulla parete esterna e su quella interna o sul modulo da incasso in modo che siano a tenuta di diffusione del vapore, quindi chiuderli con i coperchi per intonaco (11).

N.B.:

Lasciare asciugare completamente l'adesivo di montaggio e il sigillante.

9 Chiudere il modulo da incasso (1.1/1.2) col coperchio in plastica (3).

10 Completare i lavori sulle pareti esterna e interna.

5. DATI TECNICI

5.1. DATI

Peso: Modulo da incasso PCMBS Modulo da incasso PCMBM Modulo da incasso PCUMB Elemento aggiuntivo PCMBEB	 2,12 kg 2,36 kg 3,52 kg 1,48 kg
Materiale	Polistirene espanso (EPS)
Collegamento aria esterna ed espulsione	2 x Ø100 mm

5.2. DIMENSIONI

5.2.1 Modulo da incasso PCMBS (per unità di ventilazione residenziale parzialmente incassata)

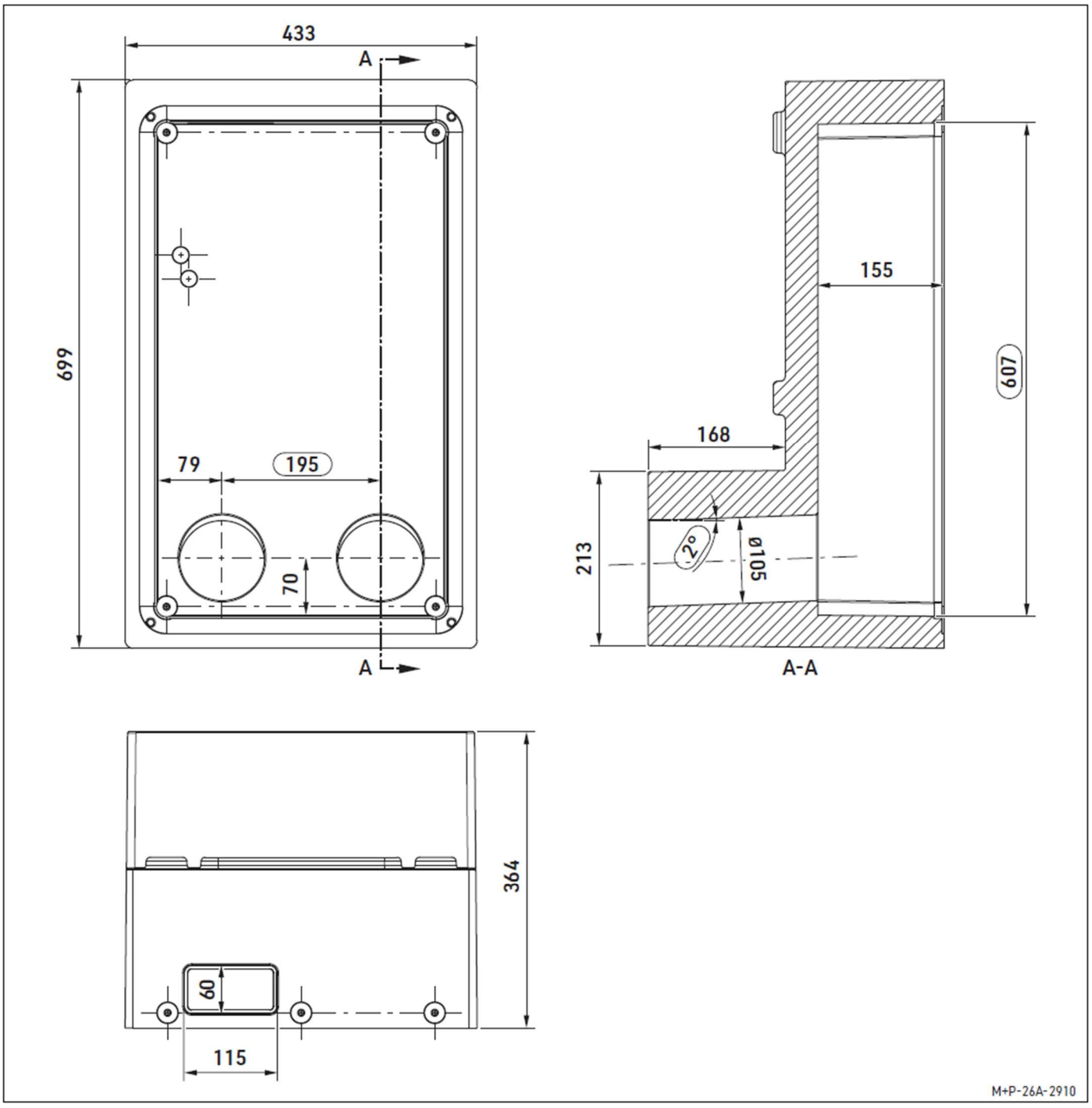

5.2.2 Modulo da incasso PCMBM (per unità di ventilazione residenziale parzialmente incassata)

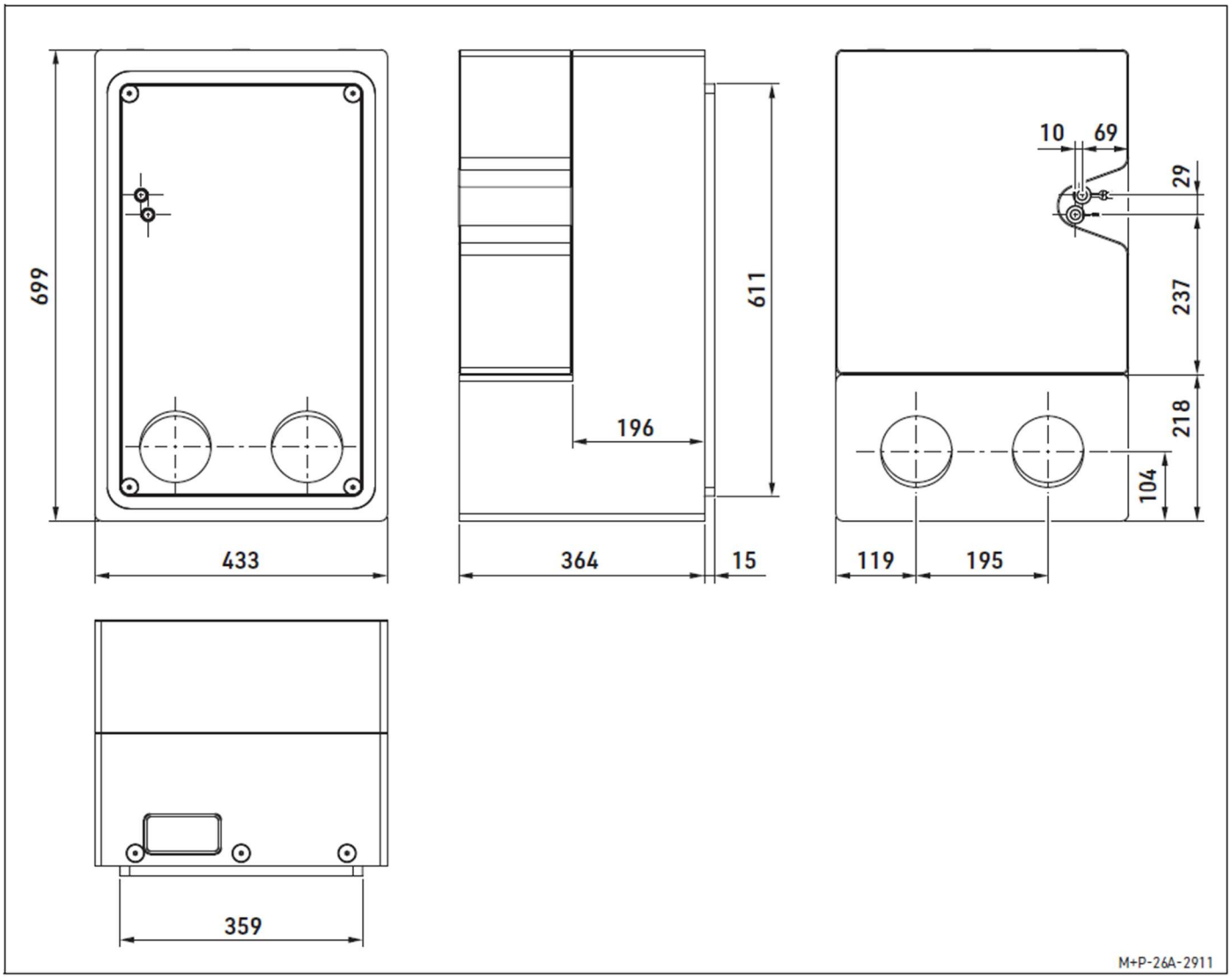

5.2.3 Modulo da incasso PCUMB (per unità di ventilazione residenziale completamente incassata)

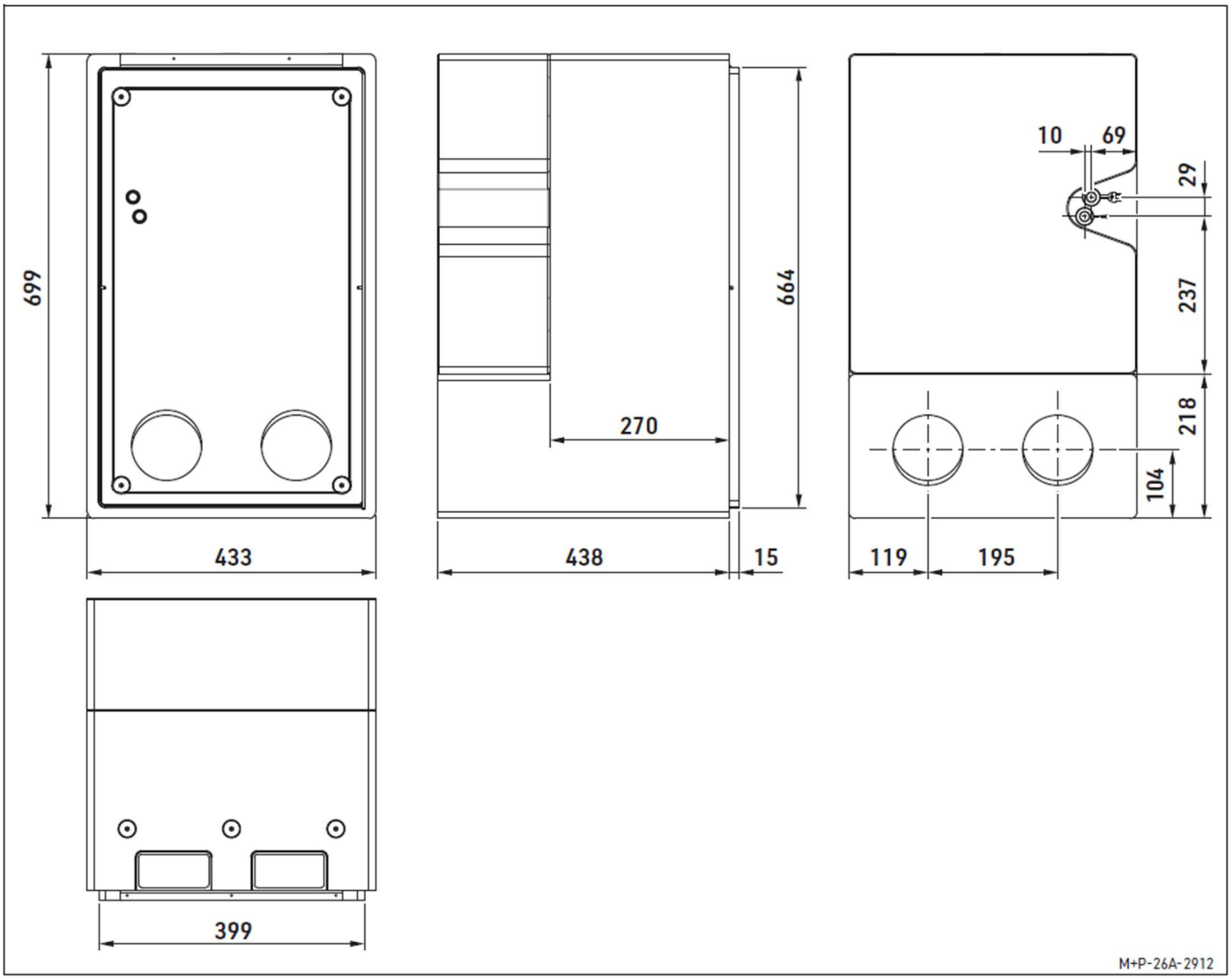

5.2.4 Elemento aggiuntivo PCMBEB

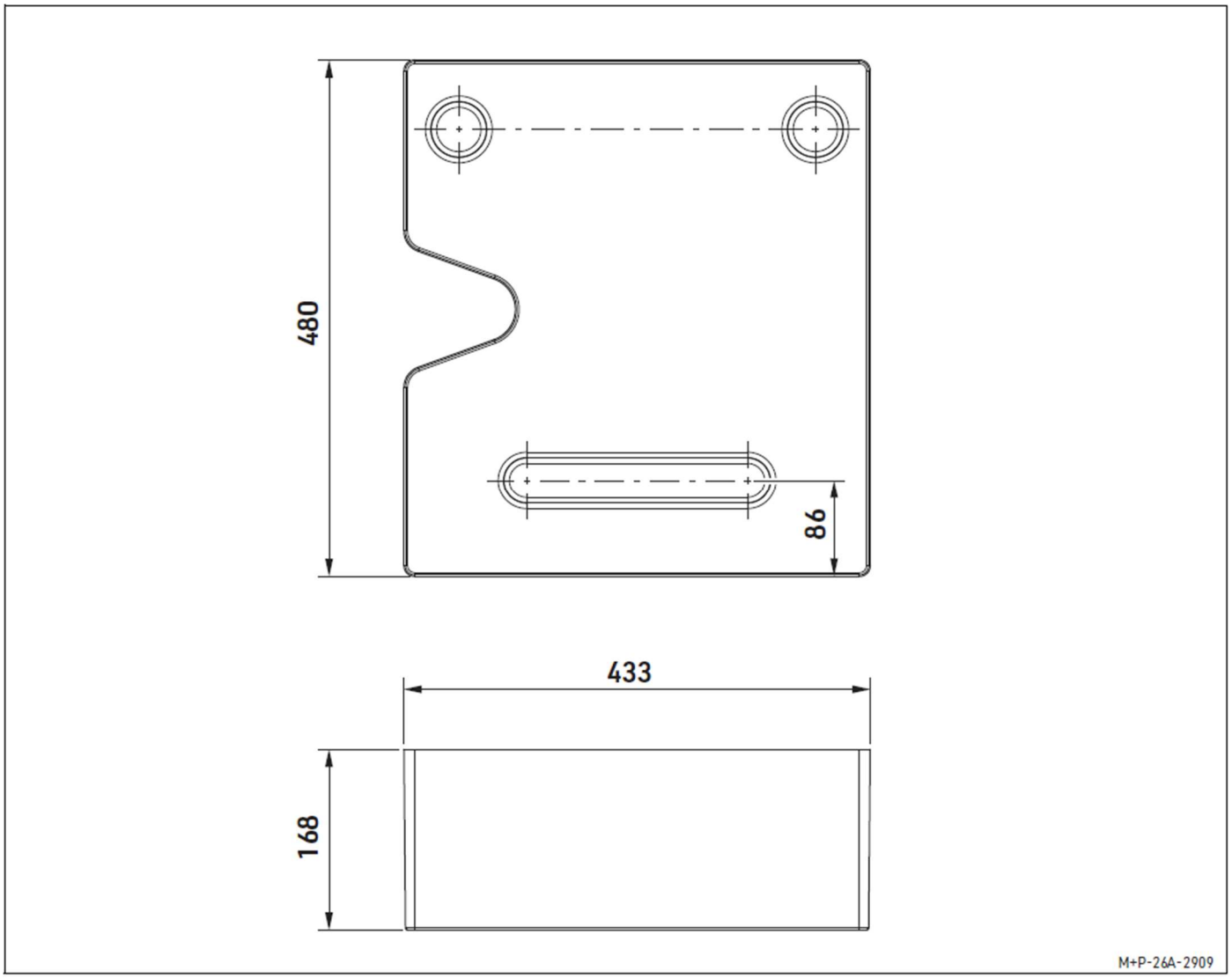

6. MESSA FUORI SERVIZIO / SMALTIMENTO

6.1. MESSA FUORI SERVIZIO

La messa fuori servizio può essere effettuata esclusivamente da personale qualificato.

- Scollegare l'unità.
- Scollegare l'intero impianto dalla rete elettrica.

6.2. IMBALLAGGIO

La maggior parte degli imballaggi per il trasporto e di protezione è realizzata con materiali riutilizzabili.

Tutti i materiali di imballaggio devono essere smaltiti in conformità con le normative locali.

6.3. SMALTIMENTO

Tutti i moduli da incasso, l'elemento aggiuntivo e il coperchio contengono materie prime e sostanze preziose che non devono essere smaltiti nei rifiuti indifferenziati.



I componenti possono essere consegnati a un'azienda locale di riciclaggio per essere riutilizzati.

Se i componenti devono essere smaltiti, occorre farlo nel rispetto delle normative nazionali vigenti.

Soler&Palau Ventilation Group

PLUGGIT
La ventilazione residenziale.

S&P Italia S.p.A.
Via De Agostini, 44 · 20012 CUGGIONO (MI)
Tel. 02 97 24 211 · Fax 02 97 44 82
vendite@solerpalau.com · www.solerpalau.it