PLUGGIT

La ventilazione residenziale.

Recuperatore decentralizzato a doppio flusso



Istruzioni per l'uso e l'installazione

PluggCompcat PC80WRG/PC80ERG

www.pluggit.it

PLUGGIT
La ventilazione residenziale.

INDICE

1. INDICAZIONI GENERALI PER LA SICUREZZA 4
2. INFORMAZIONI GENERALI 4
2.1. Uso conforme alla destinazione 4
2.1.1 Funzionalità 4
2.2. Uso non conforme alla destinazione 5
2.3. Garanzia 5
3. COMPONENTI 6
3.1. PluggCompact PC80WRG/PC80ERG 6
3.2. Acessori per PC80WRG/PC80ERG 8
3.3. Ricambi per PC80WRG/PC80ERG 8
4. INSTALLAZIONE (da parte di personale qualificato) 9
4.1. Istruzioni per l'installazione 9
4.2. Varianti di istallazione 9
4.3. Struttura pareti 12
4.4. Installazione del condotto di aria esterna e espulsione 14
4.5. Installazione dell'unità di ventilazione residenziale 14
4.5.1 Installazione con montaggio sopra intonaco 14
4.5.2 Installazione con montaggio parzialmente incassato senza estrazione canalizzata 17
4.5.3 Installazione con montaggio parzialmente incassato con estrazione canalizzata 20
4.5.4 Installazione con montaggio completamente incassata 23
4.6. Installazione delle griglie esterne 26
4.6.1 Installazione delle griglie esterne WSG100KW / WSG100KA 26
4.6.2 Installazione delle griglie esterne WSG100DVA / WSG100DW / WSG100DA 27
4.7. Installazione comando wireless PCFB3SA (accessorio) 28
4.8. Installazione batteria elettrica di preriscaldamento PC80-HR 29
4.9. Installazione del modulo di comunicazione PCKMI (accessorio) 32
5. Messa in funzione (da parte di personale qualificato) 34
5.1. Istruzioni per la messa in funzione 34
5.2. Regolazione dei Dip-Switch 34
5.3. Configurazione NFC 35
5.4. Unità di comando 36
5.5. Attivazione e disattivazione del sensore di umidità per la modalità automatica 37
5.6. Attivazione e disattivazione della modalità focolare 37
5.7. Impostazione del conatto di arresto di emergenza 37
5.8. Impostazione del conatto livello di ventilazione BOOST 37
6. Utilizzo (da parte dell'utente) 38
6.1. Accensione e spegnimento dell'unità di ventilazione residenziale 38
6.2. Unità di comando 39
6.3. Attivazione e disattivazione della funzione BOOST 40
6.4. Attivazione e disattivazione della modalità estiva 40

6.5. Resettare l'allarme filtro ... 40
6.6. Funzione antigelo ... 40
7. Risoluzione dei problemi ... 41
7.1. Anomalie ... 41
7.2. Messaggi di errore ... 42
8. Manutenzione (da parte dell'utente) ... 45
8.1. Sostituzione dei filtri ... 45
9. Manutenzione/Riparazione (da parte di personale qualificato) ... 46
9.1. Frequenza manutenzione ... 46
9.2. Scheda di manutenzione preventiva ... 46
9.3. Pulizia dell'unità di ventilazione residenziale ... 47
9.4. Pulizia/sostituzione dello scambiatore sensibile/entalpico ... 49
9.5. Pulizia/sostituzione del ventilatore ... 52
9.6. Sostituzione della scheda madre ... 55
9.7. Sostituzione del sensore di umidità / sonda di temperatura ... 56
10. Scheda di messa in funzione ... 59
11. Dati tecnici ... 60
11.1. Condizioni di installazione ... 60
11.2. Dati relativi all'apparecchio ... 60
11.3. Recupero di calore e umidità ... 60
11.4. Numero di serie ... 60
11.5. Dimensioni PC80WRG/PC80ERG ... 61
11.6. Dimensioni dima di foratura ... 62
11.7. Dimensioni griglia esterna WSG100KW / WSG100KA ... 63
11.8. Dimensioni griglia esterna WSG100DVA / WS100DW / WSG100DA ... 64
11.9. Schema elettrico della scheda di alimentazione ... 65
11.10. Schema elettrico della scheda madre PC80PL ... 65
12. Messa fuori servizio / smaltimento ... 66
12.1. Messa fuori servizio ... 66
12.2. Imballaggio ... 66
12.3. Smaltimento ... 66
13. Mappa modbus ... 67
14. Interventi di manutenzione ... 71
15. Madulo di registrazione ... 73
16. Dichiarazione di conformità CE ... 74
17. Dati ErP ... 75

N.B.:

Conservare con cura il presente manuale d'uso e di installazione oppure lasciarlo in vista sull'apparecchio di ventilazione domestica, poiché al suo interno sono riportate importanti informazioni sul funzionamento (vedere pagina 48 e pagina 61).

1. INDICAZIONI GENERALI PER LA SICUREZZA

⚠ Attenzione

Le seguenti indicazioni per la sicurezza devono essere rispettate per evitare danni o lesioni:

- prima di procedere all'installazione, all'uso, alla manutenzione o alla riparazione dell'unità di ventilazione residenziale, leggere attentamente le presenti istruzioni per l'uso e l'installazione;
- l'installazione, le riparazioni e i lavori di tipo elettrico possono essere eseguiti soltanto da personale qualificato;
- rispettare tutte le norme nazionali del caso (norme antinfortunistiche e norme di buona tecnica) durante l'installazione, la messa in funzione e la riparazione dell'unità di ventilazione residenziale;
- assicurarsi che tutti i pannelli siano chiusi durante il funzionamento dell'unità di ventilazione residenziale;
- in presenza di focolari alimentati o non alimentati dall'aria dell'ambiente, consultare lo spazzacamino competente in zona;
- le presenti istruzioni per l'uso e l'installazione devono essere conservate in modo sicuro oppure lasciate in prossimità dell'unità di ventilazione residenziale; esse contengono infatti informazioni importanti sul funzionamento dell'unità (vedi pagina 59 e 66);
- si declina ogni responsabilità per danni causati da immagazzinamento non idoneo del prodotto, installazione, utilizzo e riparazione inadeguati, manutenzione insufficiente o uso non conforme alla destinazione
- l'azienda si riserva di apportare modifiche tecniche ai prodotti senza preavviso.

2. INFORMAZIONI GENERALI

2.1. USO CONFORME ALLA DESTINAZIONE

L'unità di ventilazione residenziale PC80WRG/PC80ERG viene utilizzata per la ventilazione meccanica controllata di monolocali e appartamenti.

L'aria esterna che viene immessa nell'abitazione tramite l'impianto di ventilazione residenziale e l'aria viziata che viene estratta dagli ambienti per essere espulsa all'esterno, all'interno dell'unità di ventilazione residenziale, passa attraverso speciali filtri e lo scambiatore di calore, garantendo così immessa più piacevole e salubre. I filtri hanno al contempo la funzione di proteggere l'impianto. Se non venissero utilizzati, lo scambiatore di calore e il sistema di distribuzione si sporcherebbero in breve tempo e la rumorosità dei ventilatori potrebbe aumentare.

Per garantire una maggiore flessibilità nell'installazione dell'unità di ventilazione residenziale PC80WRG/PC80ERG, il dispositivo può essere installato sopra intonaco, parzialmente incassato o completamente incassato nella parete.

2.1.1 Funzionalità

Unità di ventilazione residenziale PC80WRG

Nell'unità di ventilazione residenziale PC80WRG, destinata alla ventilazione meccanica controllata, l'aria esterna viene convogliata attraverso uno scambiatore di calore a flussi incrociati in controcorrente e immessa, direttamente o tramite un sistema di distribuzione, nei rispettivi ambienti abitativi. L'aria umida e viziata viene estratta e convogliata attraverso l'unità di ventilazione residenziale, passando per lo scambiatore di calore, verso l'esterno.

Unità di ventilazione residenziale PC80ERG

Nell'unità di ventilazione residenziale PC80ERG è possibile combinare il recupero di calore e umidità. A tal fine, viene installato uno scambiatore entalpico. La funzionalità varia a seconda che si tratti di funzionamento invernale o estivo.

Nello scambiatore entalpico, l'energia termica viene recuperata dall'aria di estrazione e trasferita all'aria esterna. L'aria esterna così pre-trattata viene immessa direttamente o tramite l'impianto di distribuzione dell'aria nei locali di mandata.

In inverno, tramite lo scambiatore entalpico, l'aria esterna fresca e secca non solo viene pre-riscaldata con l'energia termica, ma viene anche umidificata con l'umidità proveniente dall'aria di estrazione.

La speciale membrana polimerica trasferisce l'umidità dall'aria di estrazione a quella di mandata. Gli odori, le impurità e i batteri non vengono trasferiti, ma vengono eliminati attraverso l'aria di espulsione.

In estate, attraverso lo scambiatore entalpico non viene sottratta solo l'energia termica dall'aria esterna calda e umida, ma anche l'umidità presente nell'aria.

La speciale membrana polimerica assorbe l'umidità dall'aria esterna e la rilascia nell'aria di espulsione. L'aria di mandata viene pre-temperata e deumidificata, e quindi immessa negli ambienti interni direttamente o tramite il sistema di distribuzione.

2.2. USO NON CONFORME ALLA DESTINAZIONE

Non è consentito alcun utilizzo diverso da quello descritto nella sezione "Uso conforme alla destinazione".

Inoltre, l'unità di ventilazione residenziale non può essere installata in locali in cui la temperatura scende al di sotto di +12 °C.

L'unità di ventilazione non può essere utilizzata senza il filtro dell'aria esterna e il filtro di estrazione.

Un sistema di ventilazione residenziale decentralizzato è generalmente progettato per funzionare in modo continuo. Uno spegnimento imprevisto dell'unità di ventilazione residenziale può causare la formazione di condensa all'interno dei condotti e danneggiare l'unità stessa. Per questo motivo, quando l'impianto viene spento per un periodo prolungato, i condotti dell'aria esterna e di espulsione devono essere chiusi.

L'unità di ventilazione residenziale non è adatta all'asciugatura della struttura di nuovi edifici.

2.3. GARANZIA

Per aver diritto alla garanzia di legge completa devono essere rispettate le indicazioni tecniche delle presenti istruzioni per l'uso e l'installazione. È necessario attenersi agli intervalli di manutenzione e agli interventi di manutenzione previsti. Per mantenere la validità della garanzia, è consentito utilizzare esclusivamente filtri e ricambi originali.

S&P declina ogni responsabilità per le apparecchiature che siano state modificate o riparate, anche solo parzialmente.

S&P si impegna a sostituire i componenti o l'unità il cui malfunzionamento sia stato accertato dai nostri reparti. La garanzia non copre danni e sanzioni quali perdite operative, danni commerciali e altri danni immateriali o consequenziali.

Non sono coperti dalla garanzia: i difetti derivanti da un utilizzo non conforme alle raccomandazioni contenute nei nostri manuali; i guasti dovuti alla normale usura; gli incidenti causati da negligenza, mancanza di sorveglianza o di manutenzione; i guasti dovuti a un'installazione non corretta o a condizioni di stoccaggio inadeguate.

S&P non si assume alcuna responsabilità per le apparecchiature che siano state modificate o riparate, anche solo parzialmente.

3. COMPONENTI

3.1. PLUGGCOMPACT PC80WRG/PC80ERG

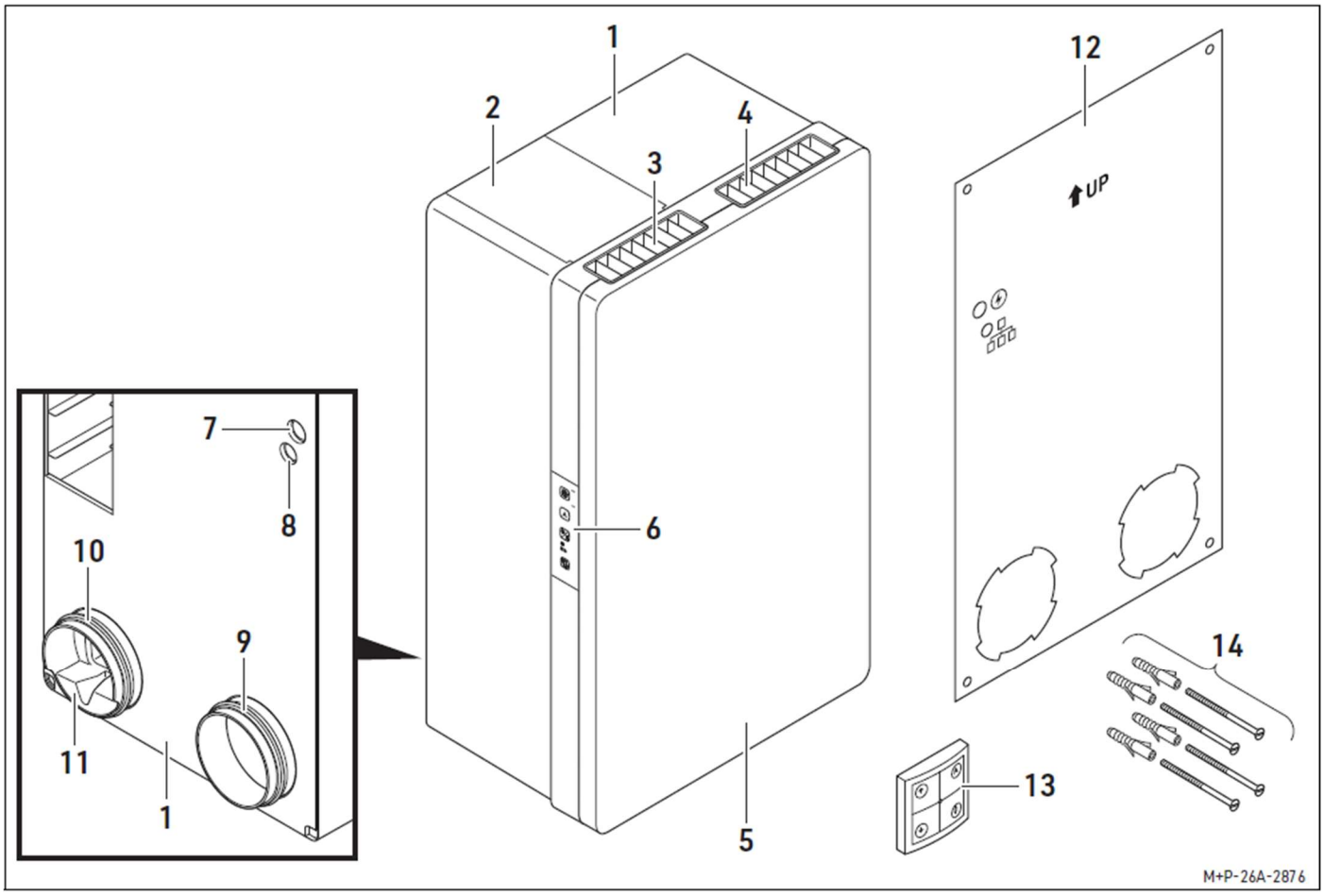

1 Unità di ventilazione residenziale PC80WRG
oppure
Unità di ventilazione residenziale PC80ERG

2 Copertura collegamento estrazione canalizzata

3 Griglia di estrazione

4 Griglia di mandata

5 Coperchio anteriore

6 Unità di comando

7 Passacavo alimentazione

8 Passacavo Modbus

9 Aria esterna

10 Aria di espulsione

11 Scarico della condensa

12 Dima di foratura

13 Comando wireless PCFB3SA (accessorio)

14 Materiale di montaggio

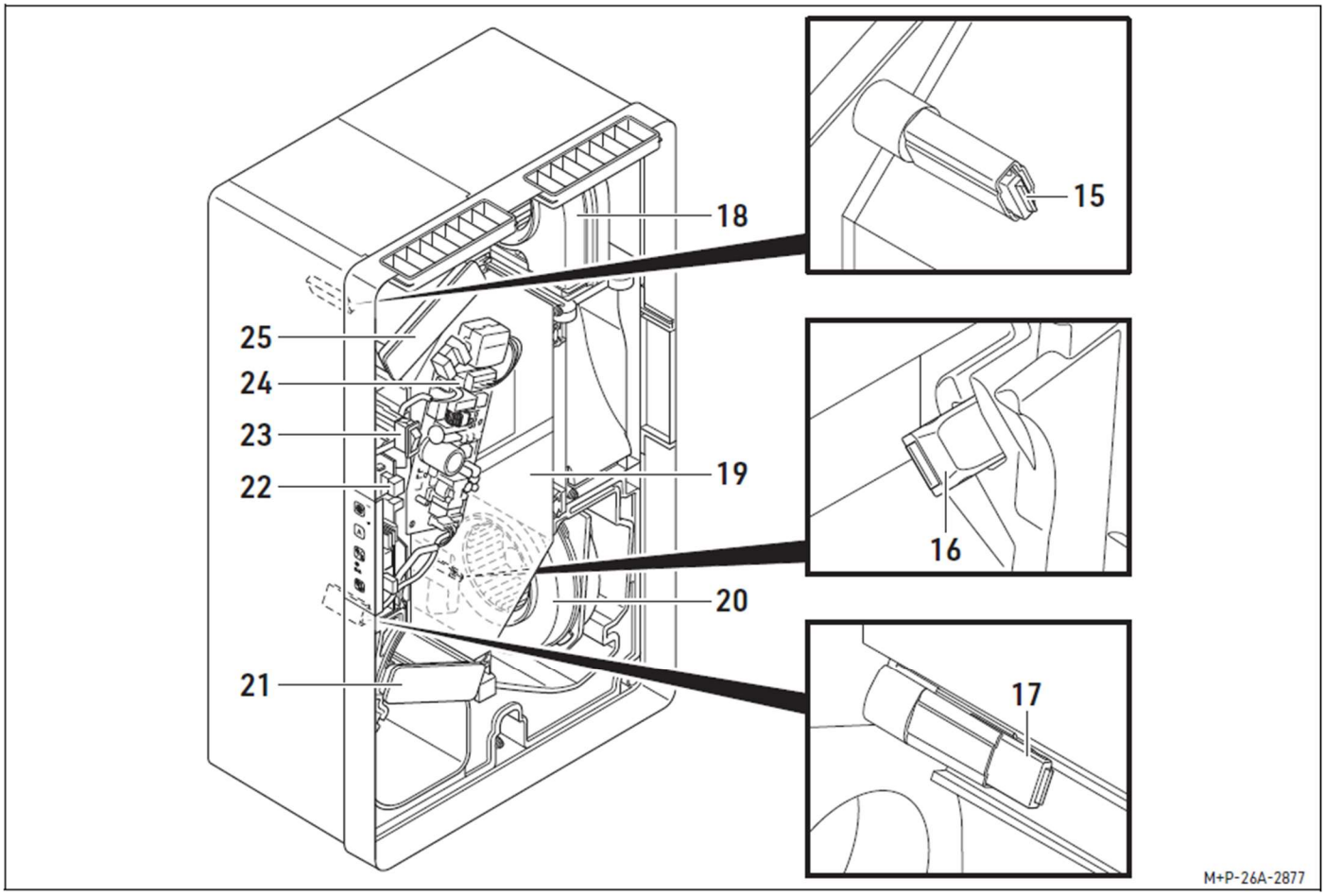

15 Sensore dell'aria di estrazione (ETA T1.1 Sensore 3)

16 Sensore dell'aria di espulsione (EHA T1.2 Sensore 1)

17 Sensore dell'aria esterna (ODA_CORE Sensore 2)

18 Ventilatore di mandata PC80M2

19 Scambiatore di calore PC80WT

oppure

Scambiatore entalpico PC80EWT

20 Ventilatore di estrazione PC80M1

21 Filtro di mandata

22 Scheda madre PC80PL

23 Interruttore di accensione/spegnimento

24 Scheda di alimentazione

25 Filtro di estrazione

3.2. ACCESSORI PER PC80WRG/PC80ERG

Cod. Art.	Descrizione
PCMBS	Modulo in EPS da incasso parziale senza cornice
PCMBM	Modulo in EPS da incasso parziale con cornice
PCUMB	Modulo in EPS da incasso totale
PCMBEB	Elemento aggiuntivo in EPS per modulo da incasso
PCFB3SA	Comando wireless per PC80WRG/ PC80ERG
PCUPGAW	Copertura frontale bianca
PC80-HR	Batteria elettrica di preriscaldamento
PCKMI	Modulo di comunicazione

3.3. RICAMBI PER PC80WRG/PC80ERG

Cod. Art.	Descrizione
PC80-G4G4	Filtri ISO Coarse 65% (2 filtri)
PC80-G4F7	Filtri ISO Coarse 65% / ISO ePM1 50% (2 filtri)
PC80WT	Scambiatore di calore per PC80WRG
PC80EWT	Scambiatore entalpico per PC80ERG
PC80M1	Ventilatore di estrazione
PC80M2	Ventilatore di mandata
PC80-FB	Unità di comando
PC80PL	Scheda madre
PCANDI	Guarnizione di collegamento

4. INSTALLAZIONE (DA PARTE DI PERSONALE QUALIFICATO)

⚠ Attenzione

Per evitare danni o lesioni l'installazione dell'unità di ventilazione residenziale deve essere eseguita esclusivamente da personale specializzato qualificato.

⚠ Attenzione

Per proteggere l'impianto da sporco e umidità, tutte le aperture devono rimanere chiuse fino alla messa in funzione, per esempio utilizzando coperchi di protezione.

4.1. ISTRUZIONI PER L'INSTALLAZIONE

- La costruzione al grezzo dell'edifici deve essere completata.
- La finitura delle pareti interne ed esterne deve essere terminata.
- Per un'installazione ad incasso parziale o totale dell'unità di ventilazione residenziale, è necessario installare in loco un modulo da incasso PCMBS/PCMBM/PCUMB.
  Se il modulo da incasso non arriva fino all'esterno della parete esterna, è necessario praticare dei fori con una carotatrice (diametro 120 mm) nella parete esterna per il condotto dell'aria esterna e quello di espulsione.
  Se l'unità di ventilazione residenziale viene installata sopra intonaco, è sempre necessario praticare i fori con una carotatrice.

N.B.:

Per i fori praticati con la carotatrice, prevedere una pendenza dell'1–2 % verso l'esterno.

Scansionare il codice QR o aprire il link per visualizzare le istruzioni relative al montaggio dei moduli da incasso parziale e totale.

Istruzioni per l'uso e l'installazione dei moduli da incasso PCMBS/PCMBM/PCUMB

- L'unità di ventilazione residenziale deve essere installata su una parete esterna in ambienti asciutti con temperatura superiore a +12 °C.

N.B.:

Se nella stanza di installazione la temperatura scende al di sotto dei 12 °C, si può occasionalmente formare condensa sul rivestimento dell'unità di ventilazione.

- Posizionare l'unità di ventilazione residenziale in modo tale che i condotti dell'aria esterna e dell'aria di scarico possano essere convogliati fuori dall'abitazione seguendo il percorso più breve.
- L'unità di ventilazione residenziale deve essere istallata con un adeguato isolamento acustico, utilizzando schiuma da costruzione non espansiva o smorzatori tra l'unità e la parete.
- L'unità di ventilazione residenziale deve essere liberamente accessibile per tutti gli interventi di manutenzione e riparazione.
- Le portate d'aria devono essere determinate in base ai dati di progetto.
- La messa in funzione dell'unità di ventilazione residenziale può essere eseguita solo dopo aver completato l'installazione dell'intero impianto.

4.2. VARIANTI DI ISTALLAZIONE

L'unità di ventilazione residenziale PC80WRG/PC80ERG può essere installata sulla parete esterna in diversi modi:

- Sopra intonaco
- Parzialmente incassata
- Parzialmente incassata con estrazione canalizzata
- Completamente incassata con estrazione e mandata canalizzate.

Installazione sopra intonaco

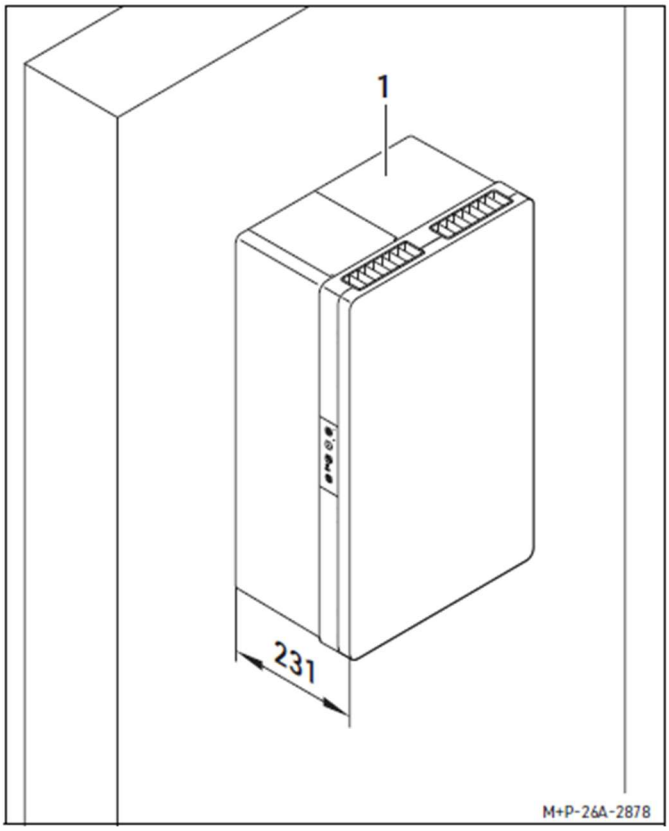

1 Unità di ventilazione residenziale PC80WRG
oppure
Unità di ventilazione residenziale PC80ERG

Installazione parzialmente incassata

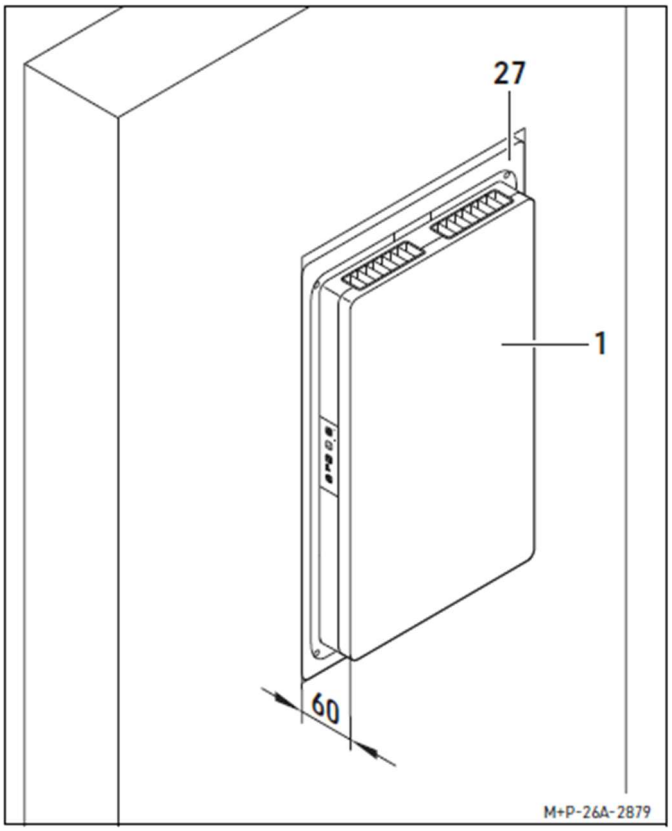

1 Unità di ventilazione residenziale PC80WRG
oppure
Unità di ventilazione residenziale PC80ERG

27 Modulo da incasso PCMBS/PCMBM

Installazione parzialmente incassata con estrazione canalizzate

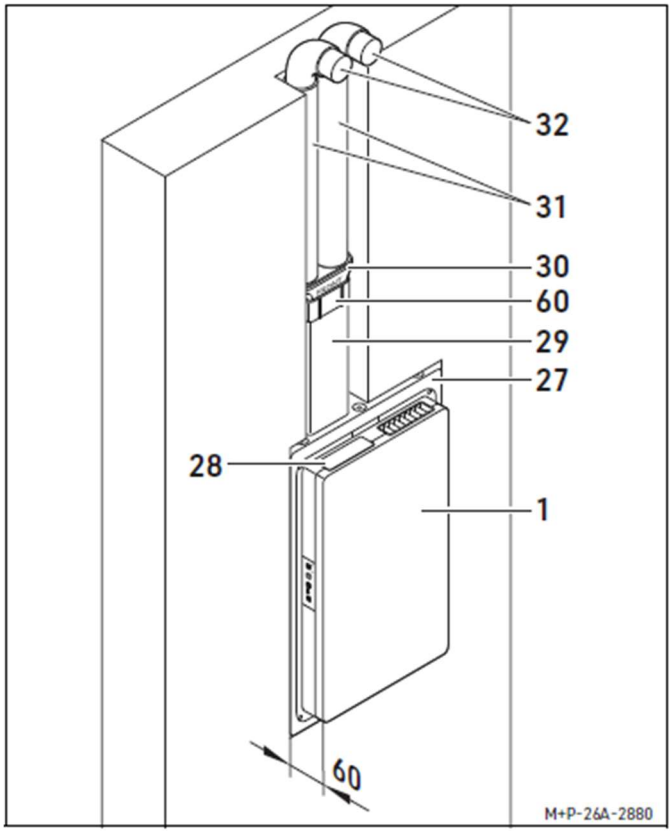

Esempio di installazione

1 Unità di ventilazione residenziale PC80WRG
oppure
Unità di ventilazione residenziale PC80ERG

27 Modulo da incasso PCMBS/PCMBM

28 Tappo per griglia di estrazione PCABV

29 Canale rettangolare rigido

30 Raccordo EKYS75

31 Condotto tondo De75 MPL75

32 Curva a 90° BO090-75

60 Manicotto RKFV per canale rettangolare

Installazione completamente incassata con estrazione e mandata canalizzata

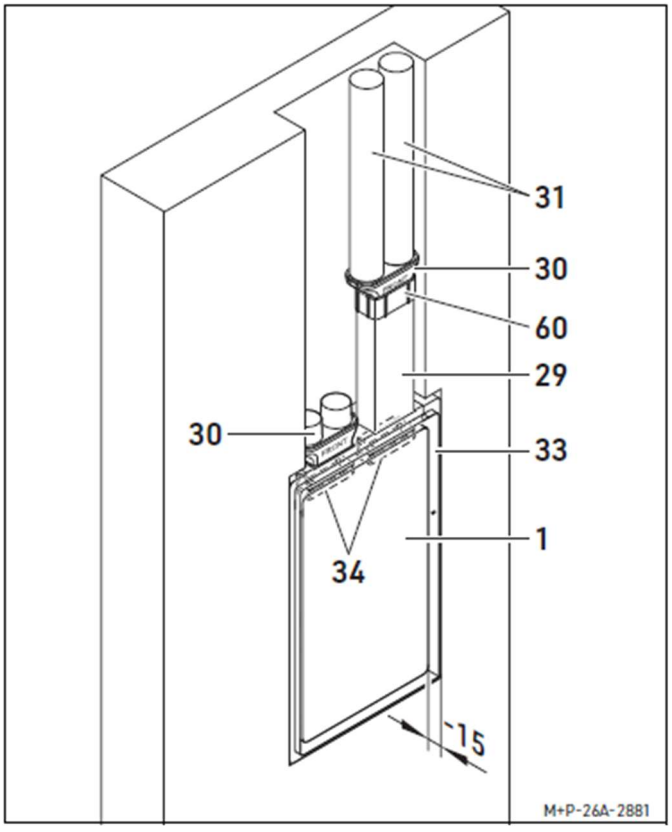

Esempio di installazione

1 Unità di ventilazione residenziale PC80WRG
oppure
Unità di ventilazione residenziale PC80ERG

33 Modulo da incasso PCUMB

34 Raccordo per condotto rettangolare PCRS1155

29 Canale rettangolare rigido RK115515

30 Raccordo EKYS75

31 Condotto tondo De75 MPL75

60 Manicotto RKFV per canale rettangolare

4.3. STRUTTURA PARETI

Prima di iniziare l'installazione, è necessario verificare le caratteristiche della struttura delle pareti, lo spessore delle pareti e la sporgenza. Come finitura delle pareti esterne è possibile utilizzare griglie esterne combinate, griglie per intradossi o griglie esterne singole.

Struttura della parete per unità con montaggio sopra intonaco

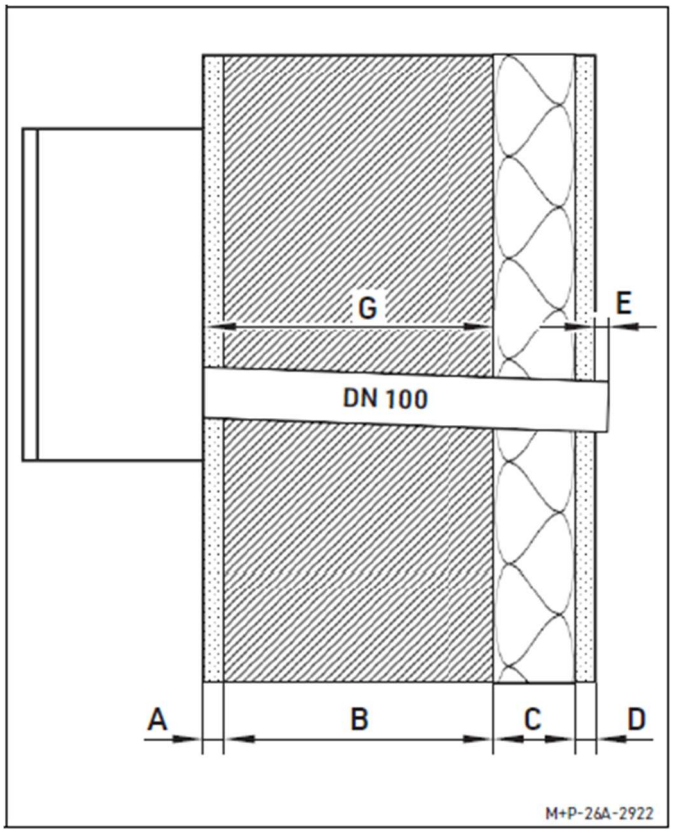

A	Intonaco interno	.....mm
B	Spessore muratura	.....mm
C	Spessore isolante	.....mm
D	Spessore facciata	.....mm
E	Sporgenza condotto di aria esterna e di espulsione*	.....mm
G	Lunghezza condotti di aria esterna e espulsione (+C, +E)	.....mm

* La sporgenza deve essere compresa tra 5 e 10 mm a seconda della finitura della parete esterna scelta

Struttura della parete per unità con montaggio parzialmente incassato senza/con estrazione canalizzata

N.B.:

A seconda delle caratteristiche strutturali, la configurazione della parete può variare. Lo spessore minimo della parete esterna deve essere di 240 mm. Il modulo da incasso può essere accorciato massimo di 139 mm.

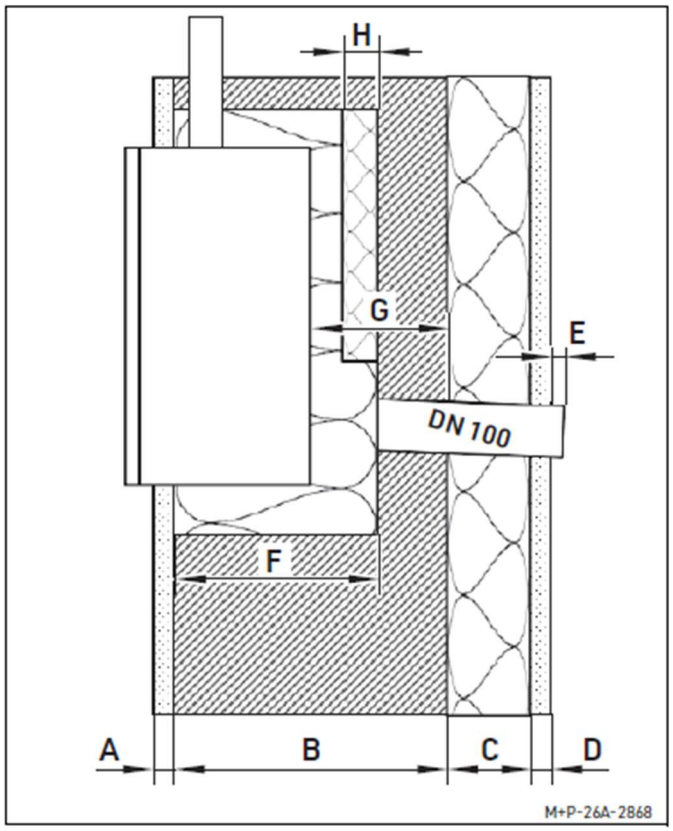

A	Intonaco interno	.....mm
B	Spessore muratura	.....mm
C	Spessore isolante	.....mm
D	Spessore facciata	.....mm
E	Sporgenza condotto di aria esterna e di espulsione*	.....mm
G	Lunghezza condotti di aria esterna e espulsione (+C, +E)	.....mm
H	Profondità di installazione dell'elemento aggiuntivo	.....mm

* La sporgenza deve essere compresa tra 5 e 10 mm a seconda della finitura della parete esterna scelta

Struttura della parete per unità con montaggio completamente incassato

N.B.:

A seconda delle caratteristiche strutturali, la configurazione della parete può variare. Lo spessore minimo della parete esterna deve essere di 315 mm. Il modulo da incasso può essere accorciato massimo di 138 mm.

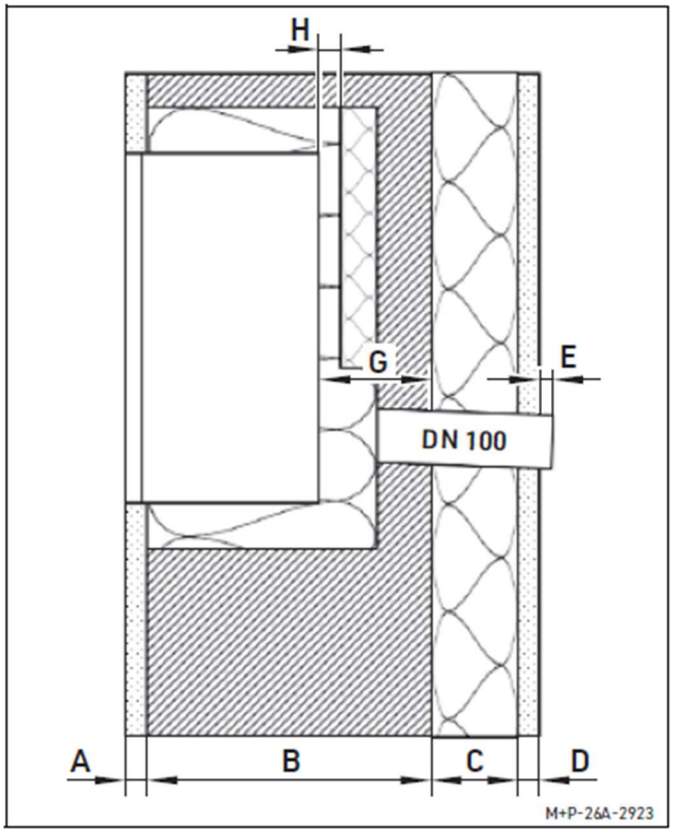

A	Intonaco interno	.....mm
B	Spessore muratura	.....mm
C	Spessore isolante	.....mm
D	Spessore facciata	.....mm
E	Sporgenza condotto di aria esterna e di espulsione*	.....mm
G	Lunghezza condotti di aria esterna e espulsione (+C, +E)	.....mm
H	Profondità di installazione dell'elemento aggiuntivo	.....mm

* La sporgenza deve essere compresa tra 5 e 10 mm a seconda della finitura della parete esterna scelta

4.4. INSTALLAZIONE DEL CONDOTTO DI ARIA ESTERNA E ESPULSIONE

N.B.:

L'installazione è necessaria solo se l'unità di ventilazione residenziale è montata a vista oppure se, in caso di installazione parzialmente o completamente incassata dell'unità di ventilazione residenziale, il modulo da incasso non si estende fino alla parete esterna.

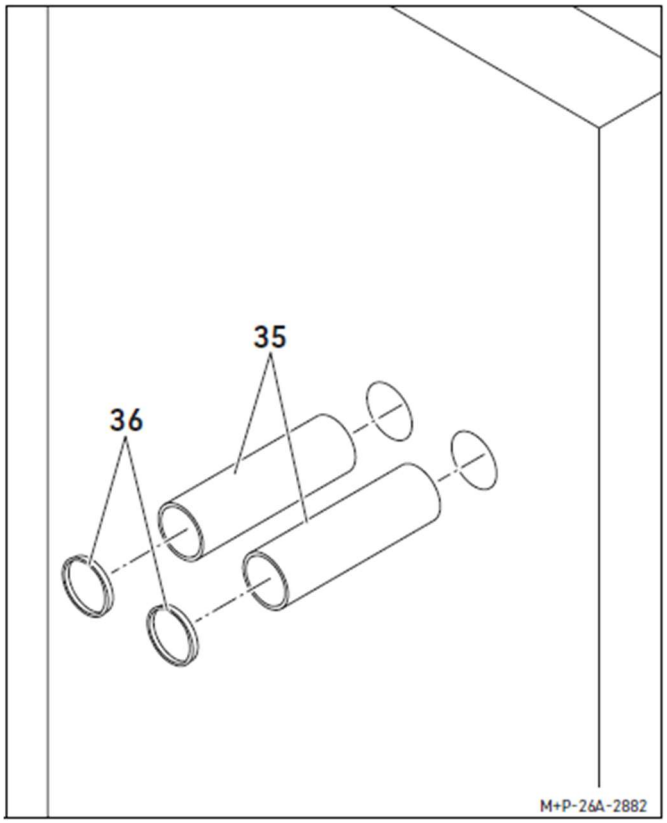

Tagliare i condotti in plastica KPH5-100/KPH7-100 (35) alla profondità di installazione richiesta (G+C+D+E). Per le dimensioni, vedere pagina 12.

Inserire i condotti in plastica KPH5-100/KPH7-100 (35) nei fori praticati con la carotatrice utilizzando un adesivo di fissaggio non espansivo.

Sigillare i condotti in plastica KPH5-100/KPH7-100 (35) sulla parete esterna e su quella interna o sul modulo da incasso in modo che siano a tenuta di diffusione del vapore, quindi chiuderli con i coperchi in plastica (36).

N.B.:

Lasciare asciugare completamente l'adesivo di montaggio e il sigillante.

4.5. INSTALLAZIONE DELL'UNITÀ DI VENTILAZIONE RESIDENZIALE

N.B.:

La seguente descrizione costituisce un esempio di installazione dell'unità di ventilazione residenziale PC80WRG/PC80ERG.

4.5.1 Installazione con montaggio sopra intonaco

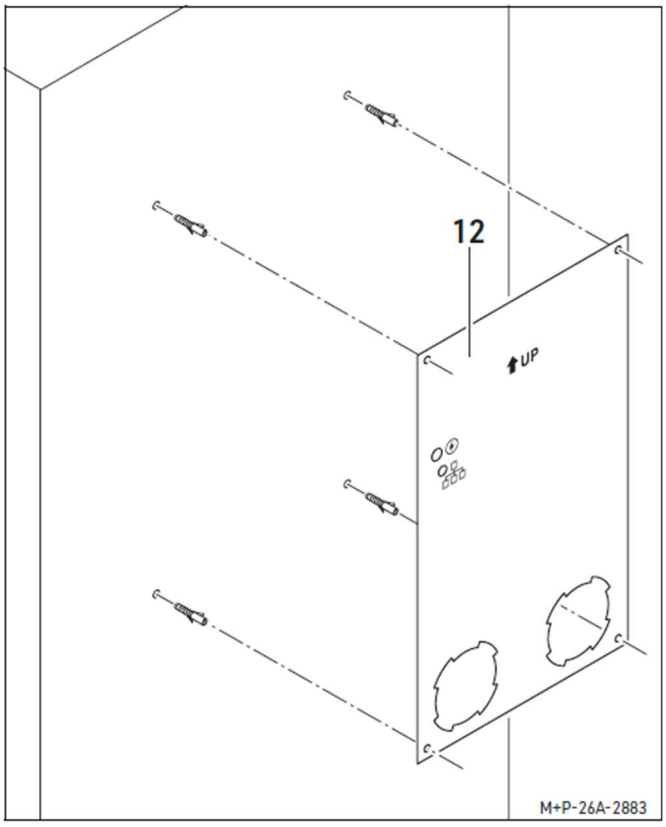

1 Segnare i fori sulla parete esterna utilizzando la dima di foratura (12). Per le dimensioni della dima di foratura, vedere pagina 64.

Praticare dei fori (8 mm) e inserire i tasselli forniti nel kit di montaggio (14).

N.B.:

Se necessario, scegliere tasselli adatti al tipo di muratura.

Posare il cavo di alimentazione 3x1,5 NYM o 4x1,5 NYM (opzionale) ed eventualmente un cavo Modbus. Se necessario incassare i cavi nel muro.

Installare il condotto dell'aria esterna e quello di espulsione; vedere pagina 14.

Spegnere l'interruttore generale

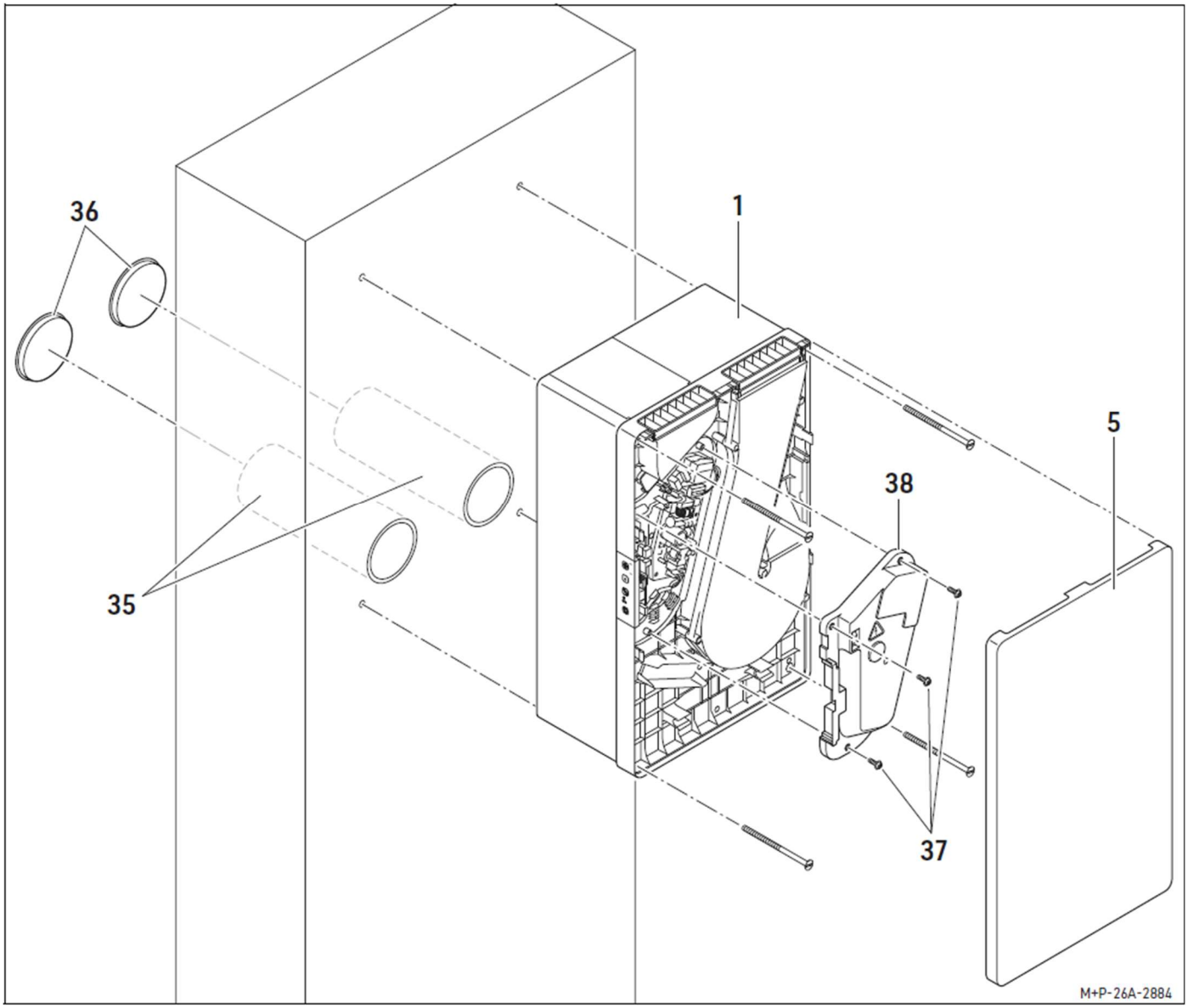

Rimuovere il coperchio anteriore (5).

Svitare le viti Torx 20 (37) e rimuovere il coperchio della scheda (38).

Far passare il cavo di alimentazione e, se necessario, il cavo Modbus nell'unità di ventilazione residenziale (1) attraverso le due aperture sul retro dell'apparecchio verso la parete interna.

Rimuovere i tappi di protezione (36) dei condotti di aria esterna e di espulsione e verificare che i condotti (35) siano puliti.

Posizionare l'unità in modo che sia allineata con i condotti di aria esterna e di espulsione precedentemente installati.

Allineare l'unità di ventilazione residenziale (1) in verticale e fissarla con le viti fornite nel kit di montaggio (14).

N.B.:

Se necessario, scegliere viti adeguate in base ai tasselli scelti.

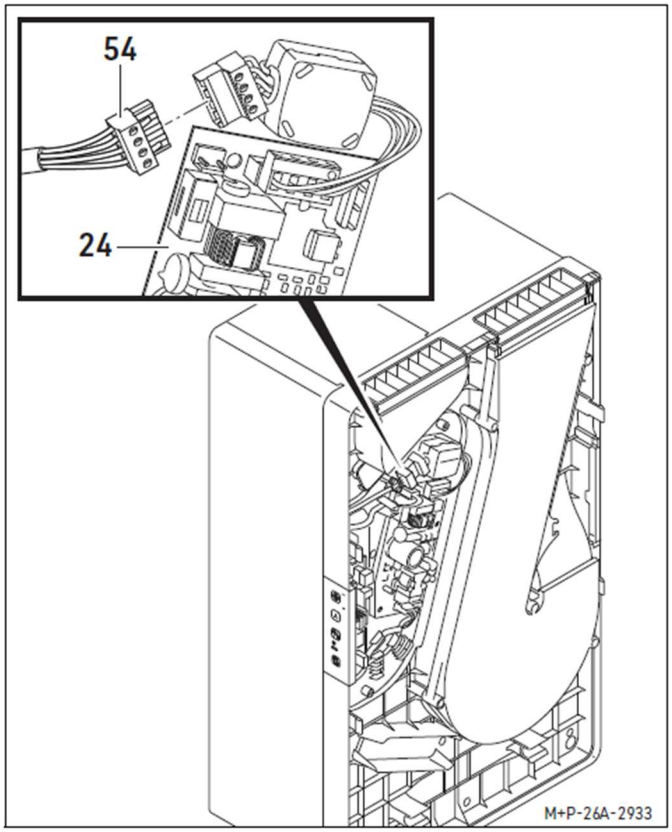

Scollegare il connettore di alimentazione (54).

Verificare che i cavi siano privi di tensione, spellarli e collegarli al connettore di alimentazione (54).

- L: Marrone
- N: Blu
- Ls: Bianco (BOOST opzionale)
- Terra: Giallo/Verde

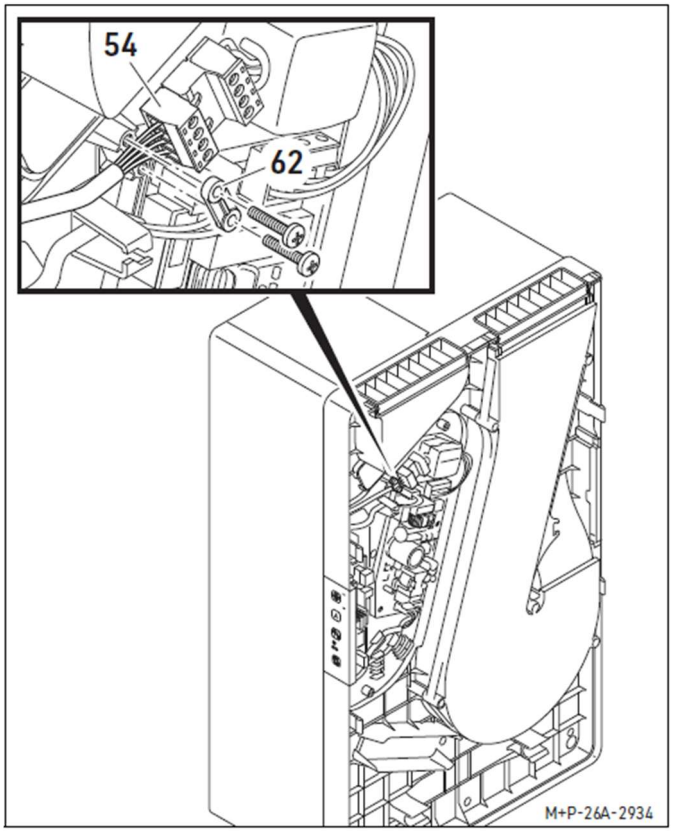

Ricollegare il connettore di alimentazione (54) e fissare il cavo nella direzione di trazione utilizzando il fermacavo (62).

Impostare gli interruttori DIP, vedere pagina 35.

Se necessario, installare gli accessori, quali il modulo di comunicazione, il comando wireless PCFB3SA o l'interruttore di arresto di emergenza; consultare i relativi manuali d'uso e di installazione.

Se necessario, spostare l'unità di comando PC80-FB dal lato sinistro a quello destro dell'apparecchio.

Rimontare il coperchio della scheda (38).

Accendere l'interruttore generale.

Accendere l'unità di ventilazione residenziale (1) e verificarne il corretto funzionamento.

Rimontare il coperchio anteriore (5).

Eseguire la configurazione NFC, vedere pagina 36.

4.5.2 Installazione con montaggio parzialmente incassato senza estrazione canalizzata

1 Preparare la parete esterna in base alle dimensioni richieste per il modulo da incasso PCMBS/PCMBM (27) ed eventualmente per il blocco aggiuntivo PCMBEB (41) (opzionale); vedere pagina 12.

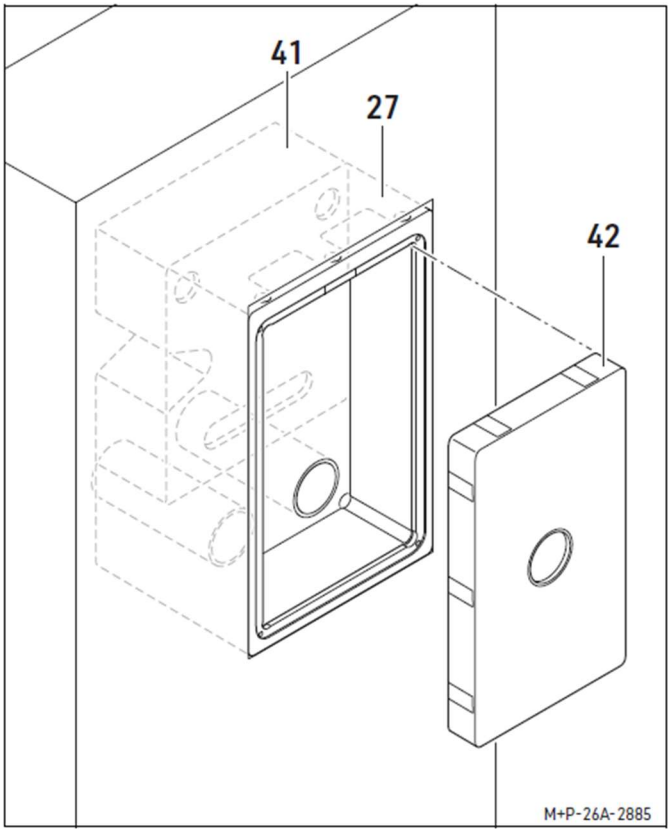

Inserire il modulo da incasso PCMBS/PCMBM (27) ed eventualmente il blocco supplementare PCMBEB (41) (opzionale) nella parete esterna, vedere pagina 9.

2 Installare il condotto di aria esterna e di espulsione, vedere pagina 14.

3 Spegnere l'interruttore generale.

4 Rimuovere il coperchio (42) dal modulo da incasso PCMBS/PCMBM (27).

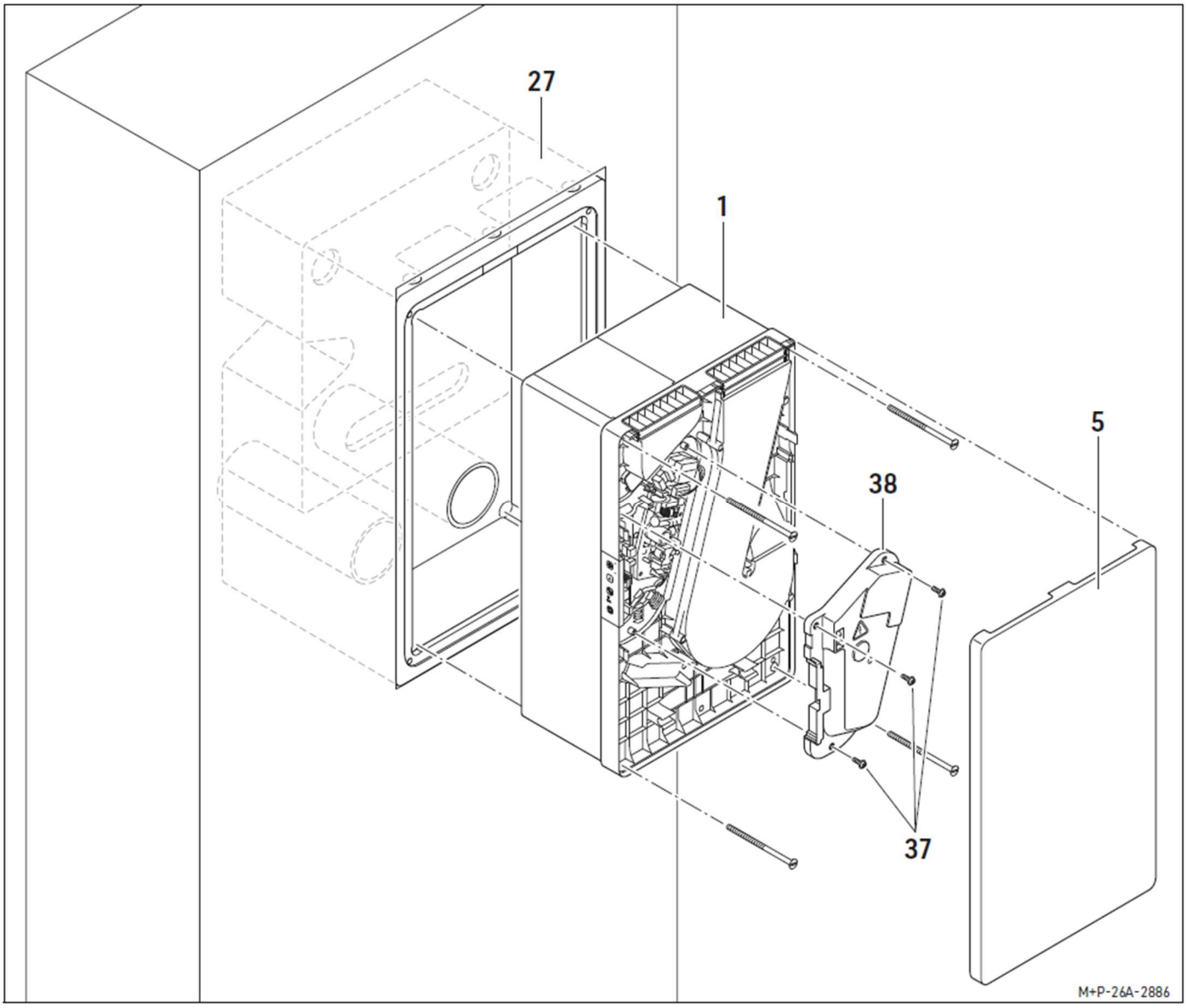

Rimuovere il coperchio anteriore (5).

Svitare le viti Torx 20 (37) e rimuovere il coperchio della scheda (38).

Far passare il cavo di alimentazione e, se necessario, il cavo Modbus attraverso le due aperture sul retro dell'apparecchio (1) e del modulo da incasso PCMBS/PCMBM (27) verso la parete interna.

Inserire l'unità di ventilazione residenziale (1) nel modulo da incasso PCMBS/PCMBM (27) fino a battuta e fissarla con le viti fornite nel kit di montaggio (14).

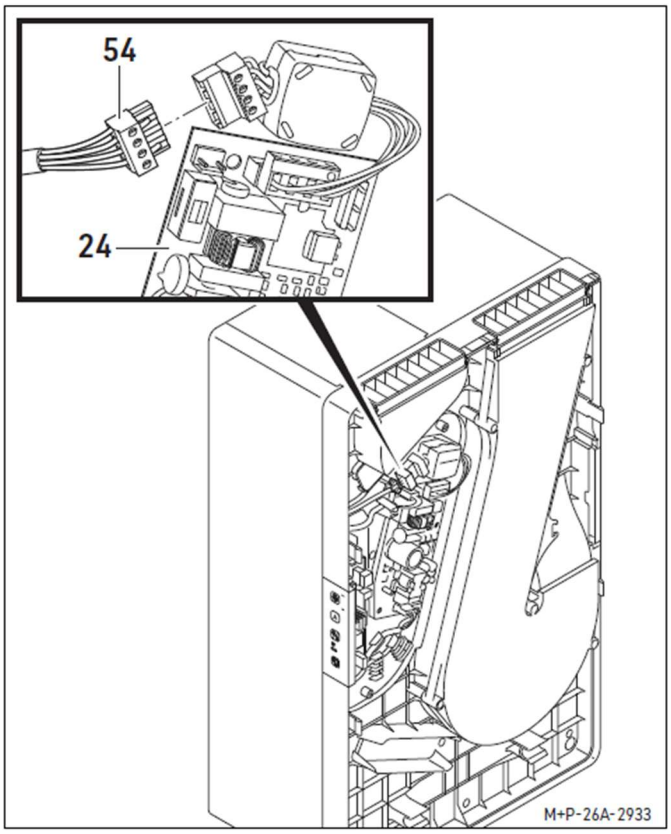

Scollegare il connettore di alimentazione (54).

Verificare che i cavi siano privi di tensione, spellarli e collegarli al connettore di alimentazione (54).

- L: Marrone
- N: Blu
- Ls: Bianco (BOOST opzionale)
- Terra: Giallo/Verde

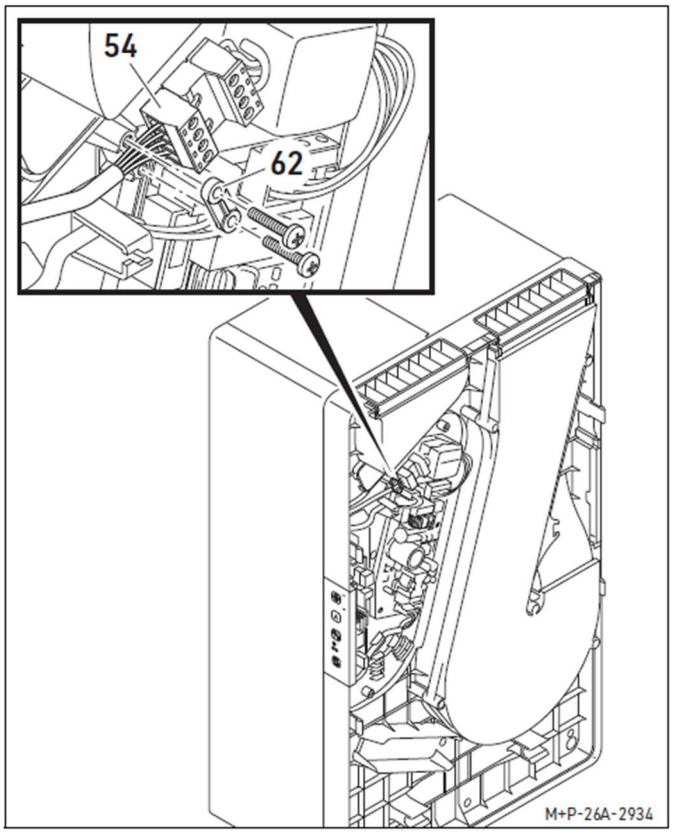

Ricollegare il connettore di alimentazione (54) e fissare il cavo nella direzione di trazione utilizzando il fermacavo (62).

Impostare gli interruttori DIP, vedere pagina 35.

Se necessario, installare gli accessori, quali il modulo di comunicazione, il comando wireless PCFB3SA o l'interruttore di arresto di emergenza; consultare i relativi manuali d'uso e di installazione.

Se necessario, spostare l'unità di comando PC80-FB dal lato sinistro a quello destro dell'apparecchio.

Rimontare il coperchio della scheda (38).

Accendere l'interruttore generale.

Accendere l'unità di ventilazione residenziale (1) e verificarne il corretto funzionamento.

Rimontare il coperchio anteriore (5).

Eseguire la configurazione NFC, vedere pagina 36.

4.5.3 Installazione con montaggio parzialmente incassato con estrazione canalizzata

1 Preparare la parete esterna in base alle dimensioni richieste per il modulo da incasso PCMBS/PCMBM (27) e, se necessario, del blocco supplementare PCMBEB (41) (opzionale); vedere pagina 12.

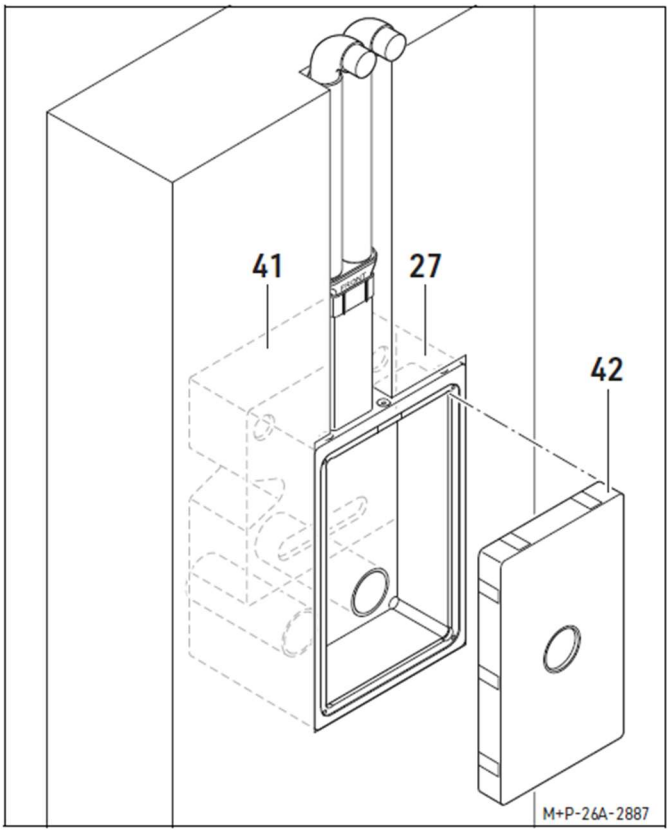

Inserire il modulo da incasso PCMBS/PCMBM (27) e, se necessario, il blocco supplementare PCMBEB (41) (opzionale) e il collegamento a una seconda stanza nella parete esterna; vedere pagina 9.

Installare il condotto dell'aria esterna e quello di scarico; vedere pagina 14.

Spegnere l'interruttore generale.

Rimuovere il coperchio (42) dal modulo da incasso PCMBS/PCMBM (27).

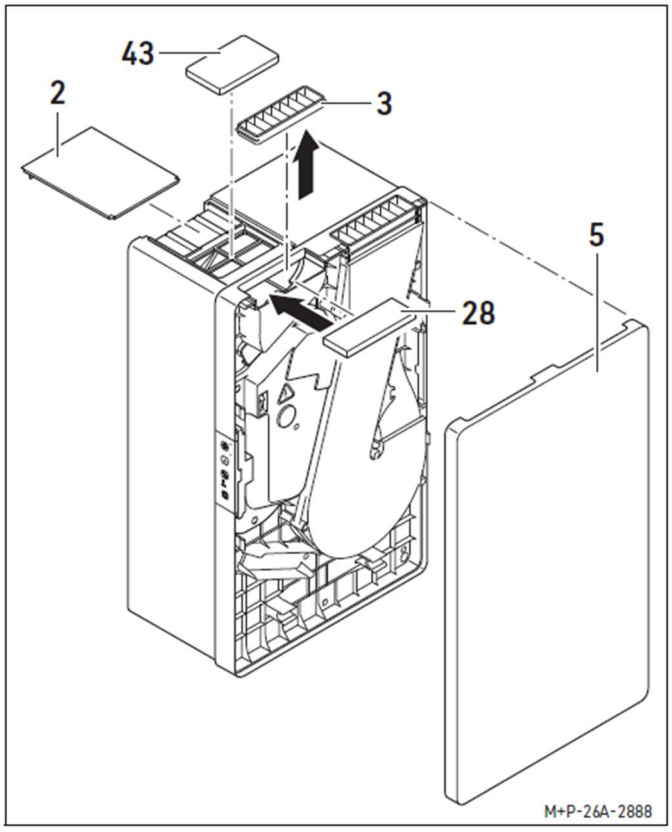

Allentare il coperchio per il collegamento alla seconda stanza (2), estrarlo e rimuovere il tappo di chiusura in EPS (43).

Rimuovere il coperchio anteriore (5).

Rimuovere la griglia di estrazione (3) e inserire il tappo di chiusura PCABV (28).

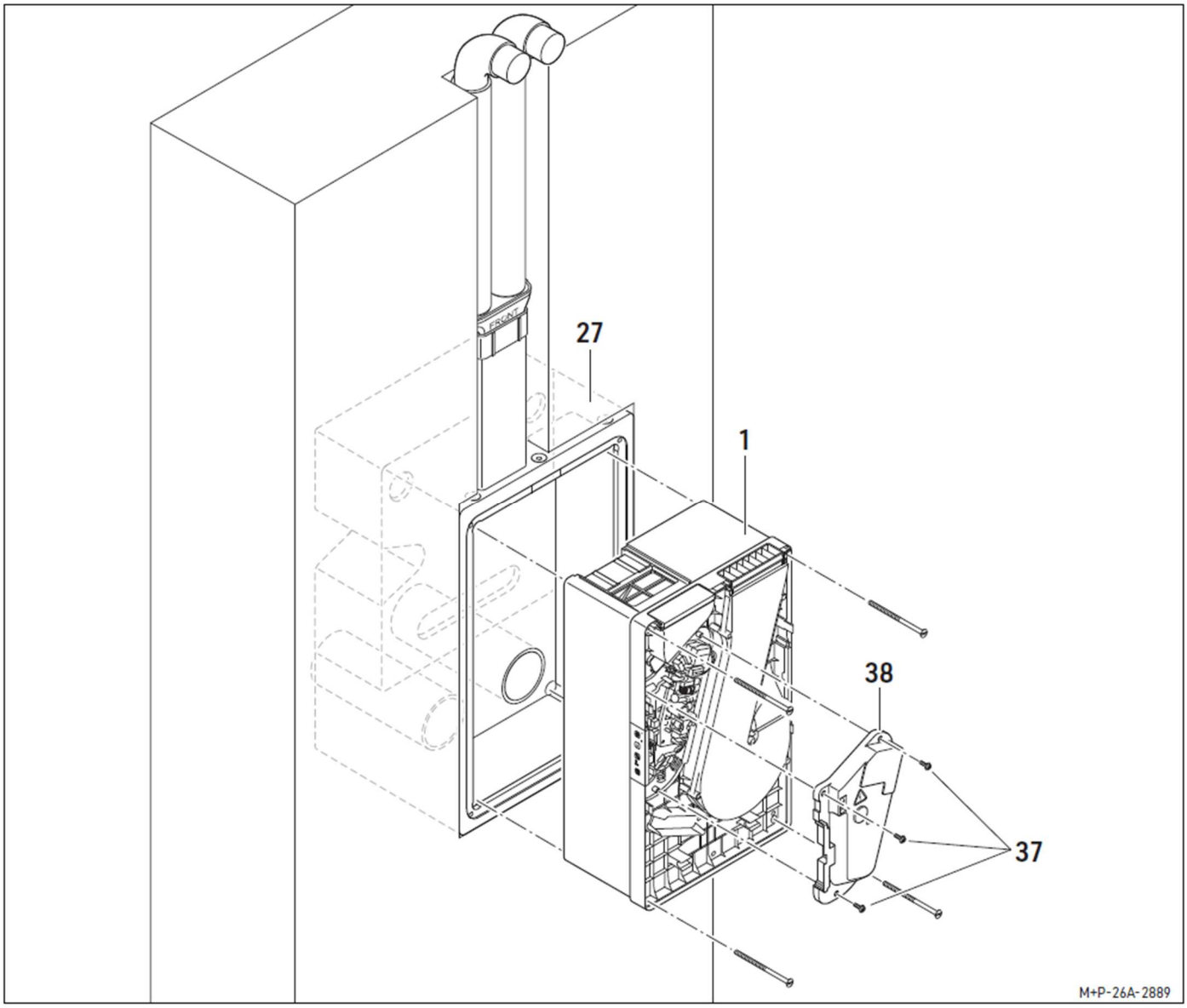

Svitare le viti Torx 20 (37) e rimuovere il coperchio della scheda (38).

Far passare il cavo di alimentazione e, se necessario, il cavo Modbus attraverso le due aperture sul retro dell'apparecchio (1) e del modulo da incasso PCMBS/PCMBM (27) verso la parete interna.

Inserire l'unità di ventilazione residenziale (1) nell'alloggiamento di installazione PCMBS/PCMBM (27) fino a battuta e fissarla con le viti fornite nel kit di montaggio (14).

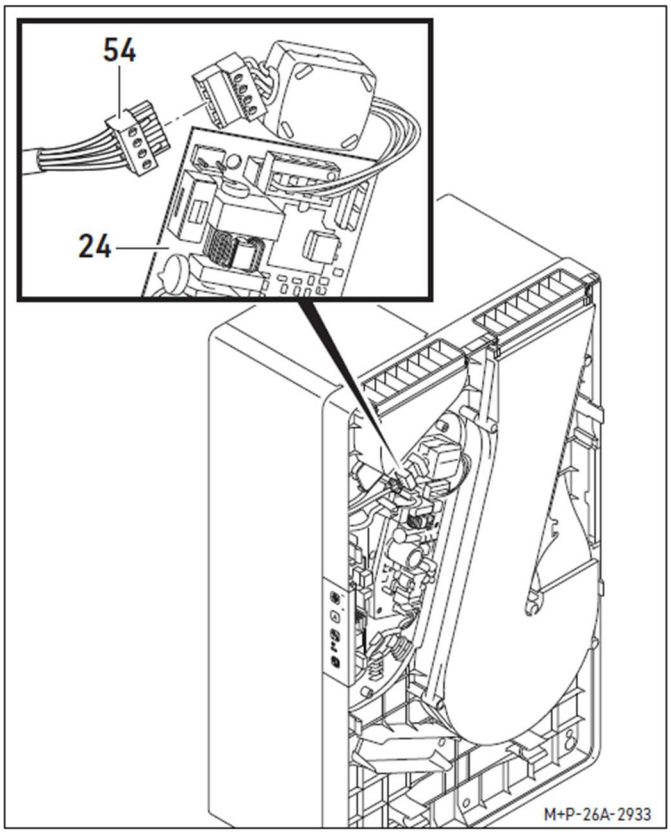

Scollegare il connettore di alimentazione (54).

Verificare che i cavi siano privi di tensione, spellarli e collegarli al connettore di alimentazione (54).

- L: Marrone
- N: Blu
- Ls: Bianco (BOOST opzionale)
- Terra: Giallo/Verde

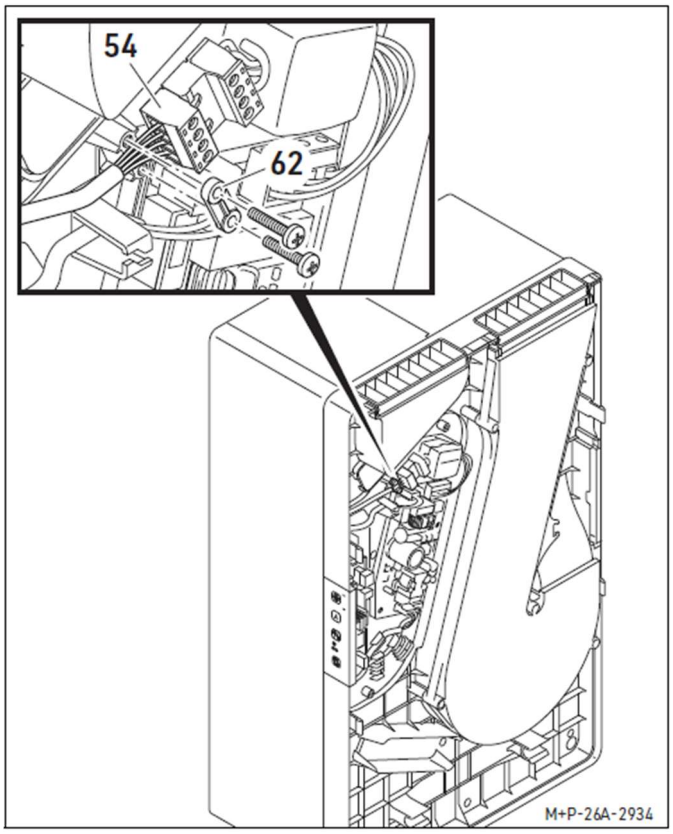

Ricollegare il connettore di alimentazione (54) e fissare il cavo nella direzione di trazione utilizzando il fermacavo (62).

Impostare gli interruttori DIP, vedere pagina 35.

Se necessario, installare gli accessori, quali il modulo di comunicazione, il comando wireless PCFB3SA o l'interruttore di arresto di emergenza; consultare i relativi manuali d'uso e di installazione.

Se necessario, spostare l'unità di comando PC80-FB dal lato sinistro a quello destro dell'apparecchio.

Rimontare il coperchio della scheda (38).

Accendere l'interruttore generale.

Accendere l'unità di ventilazione residenziale (1) e verificarne il corretto funzionamento.

Rimontare il coperchio anteriore (5).

Eseguire la configurazione NFC, vedere pagina 36.

4.5.4 Installazione con montaggio completamente incassata

1 Preparare la parete esterna in base alle dimensioni richieste per il modulo da incasso PCUMB (33) e, se necessario, per il blocco supplementare PCMBEB (41) (opzionale); vedere pagina 12.

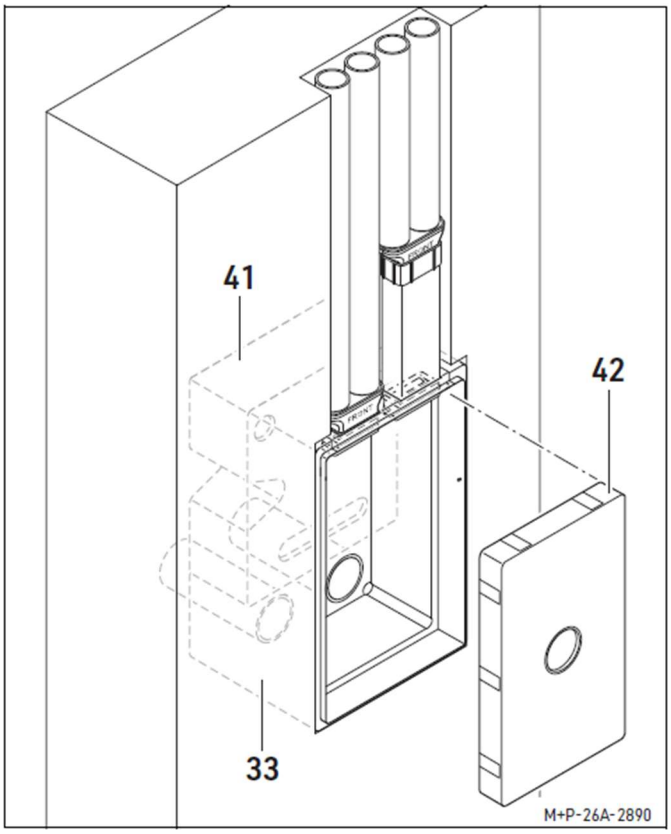

2 Inserire il modulo da incasso PCUMB (33) e, se necessario, il blocco supplementare PCMBEB (41) (opzionale) e il sistema di distribuzione nella parete esterna; vedere pagina 9.

3 Installare il condotto dell'aria esterna e quello di scarico; vedere pagina 14.

4 Spegnere l'interruttore generale.

5 Rimuovere il coperchio (42) dal modulo da incasso PCUMB (33).

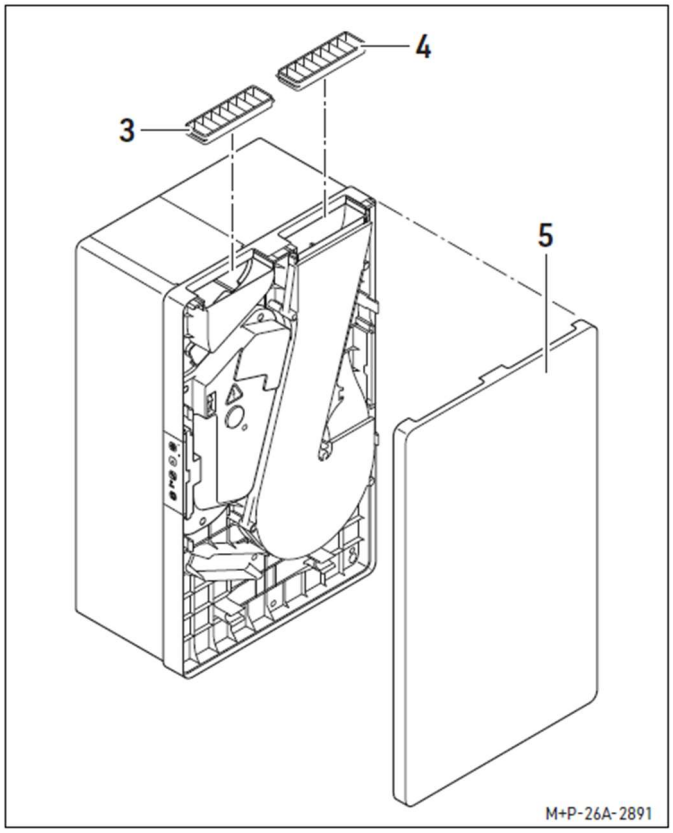

Rimuovere il coperchio anteriore (5).

Rimuovere la griglia di estrazione (3) e la griglia di mandata dell'aria (4).

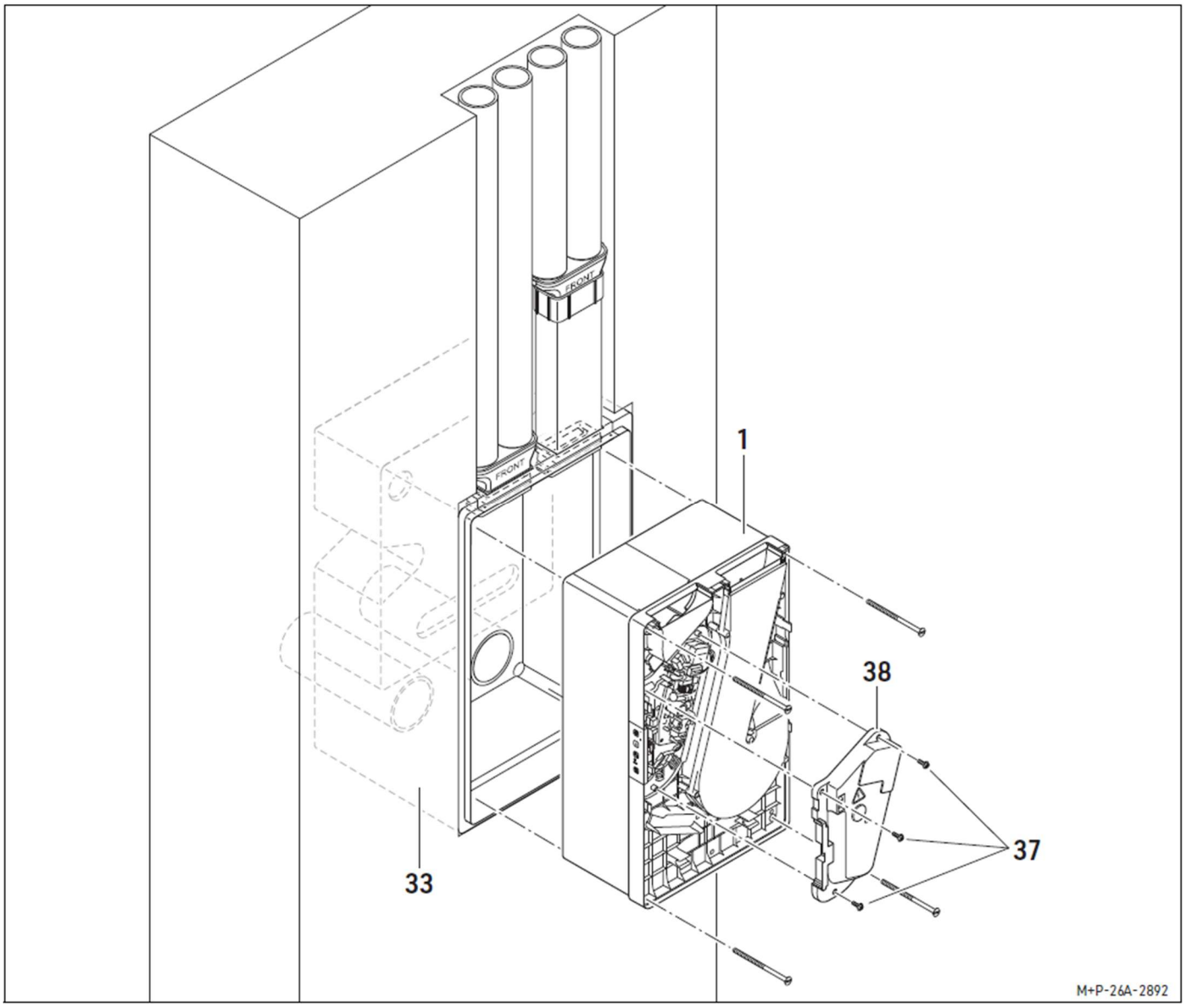

Svitare le viti Torx 20 (37) e rimuovere il coperchio della scheda (38).

Far passare il cavo di alimentazione e, se necessario, il cavo Modbus attraverso le due aperture sul retro dell'apparecchio (1) e del modulo da incasso PCUMB (33) verso la parete interna.

Inserire l'unità di ventilazione residenziale (1) nel modulo per installazione a incasso PCUMB (33) fino a battuta e fissarla con le viti fornite nel kit di montaggio (14).

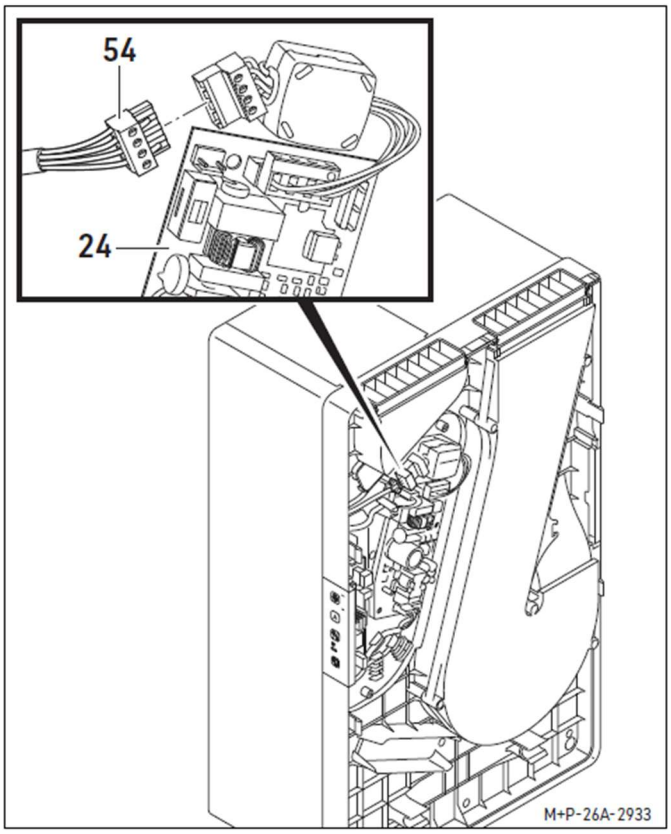

Scollegare il connettore di alimentazione (54).

Verificare che i cavi siano privi di tensione, spellarli e collegarli al connettore di alimentazione (54).

- L: Marrone
- N: Blu
- Ls: Bianco (BOOST opzionale)
- Terra: Giallo/Verde

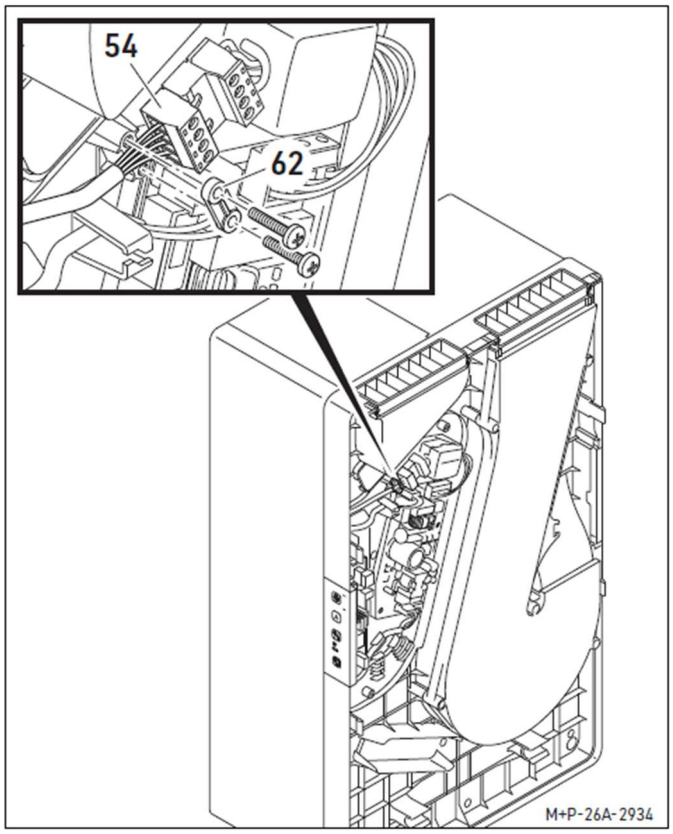

Ricollegare il connettore di alimentazione (54) e fissare il cavo nella direzione di trazione utilizzando il fermacavo (62).

Impostare gli interruttori DIP, vedere pagina 35.

Se necessario, installare gli accessori, quali il modulo di comunicazione, il comando wireless PCFB3SA o l'interruttore di arresto di emergenza; consultare i relativi manuali d'uso e di installazione.

Se necessario, spostare l'unità di comando PC80-FB dal lato sinistro a quello destro dell'apparecchio.

Rimontare il coperchio della scheda (38).

Accendere l'interruttore generale.

Accendere l'unità di ventilazione residenziale (1) e verificarne il corretto funzionamento.

Rimontare il coperchio anteriore (5).

Eseguire la configurazione NFC, vedere pagina 36.

Installare la copertura frontale PCUPGAW (accessorio)

4.6. INSTALLAZIONE DELLE GRIGLIE ESTERNE

4.6.1 Installazione delle griglie esterne WSG100KW / WSG100KA

N.B.:

La figura seguente mostra un esempio di installazione della griglia esterna WSG100KW / WSG100KA.

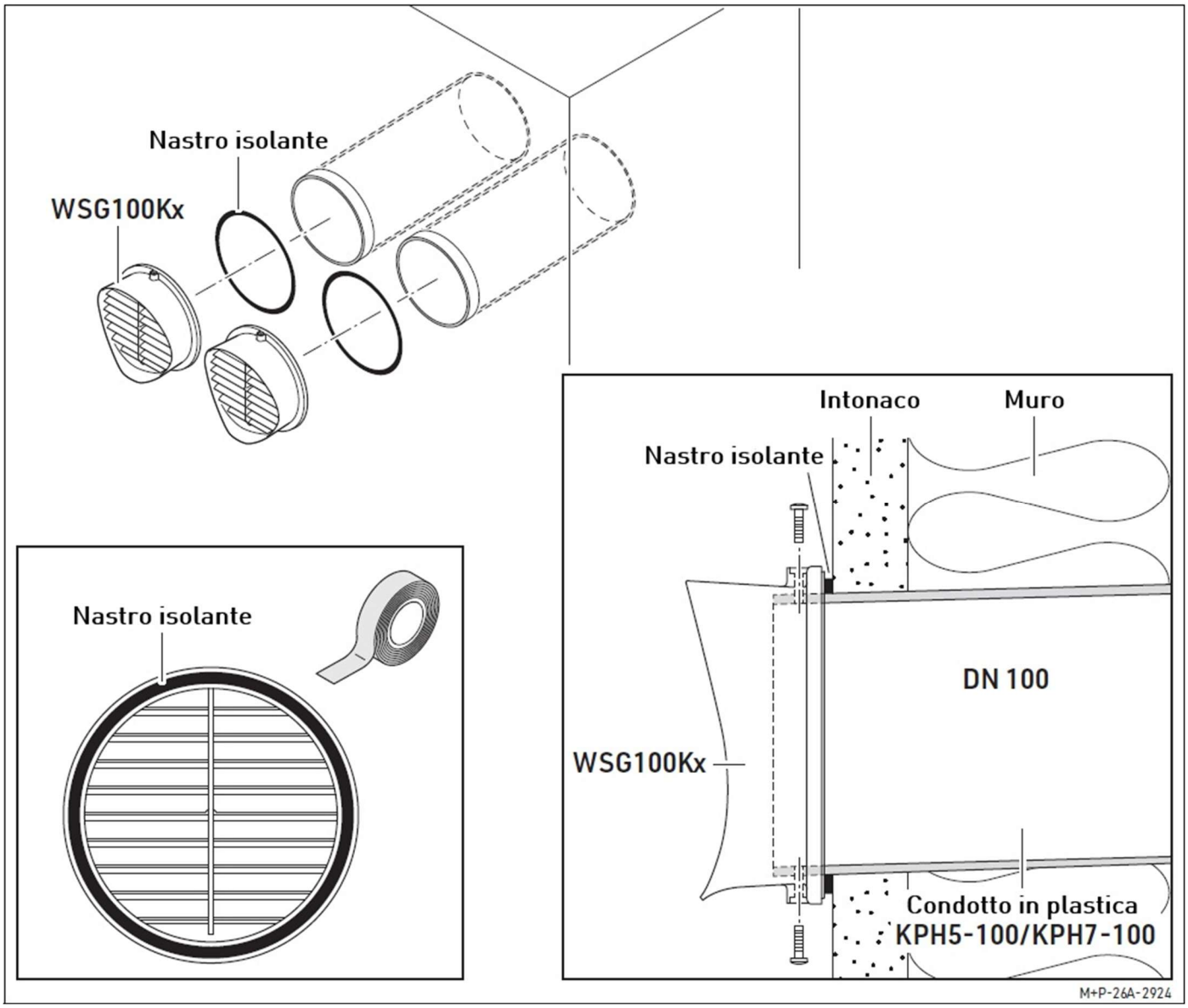

4.6.2 Installazione delle griglie esterne WSG100DVA / WSG100DW / WSG100DA

N.B.:

La figura seguente mostra un esempio di installazione della griglia esterna WSG100DVA / WSG100DW / WSG100DA.

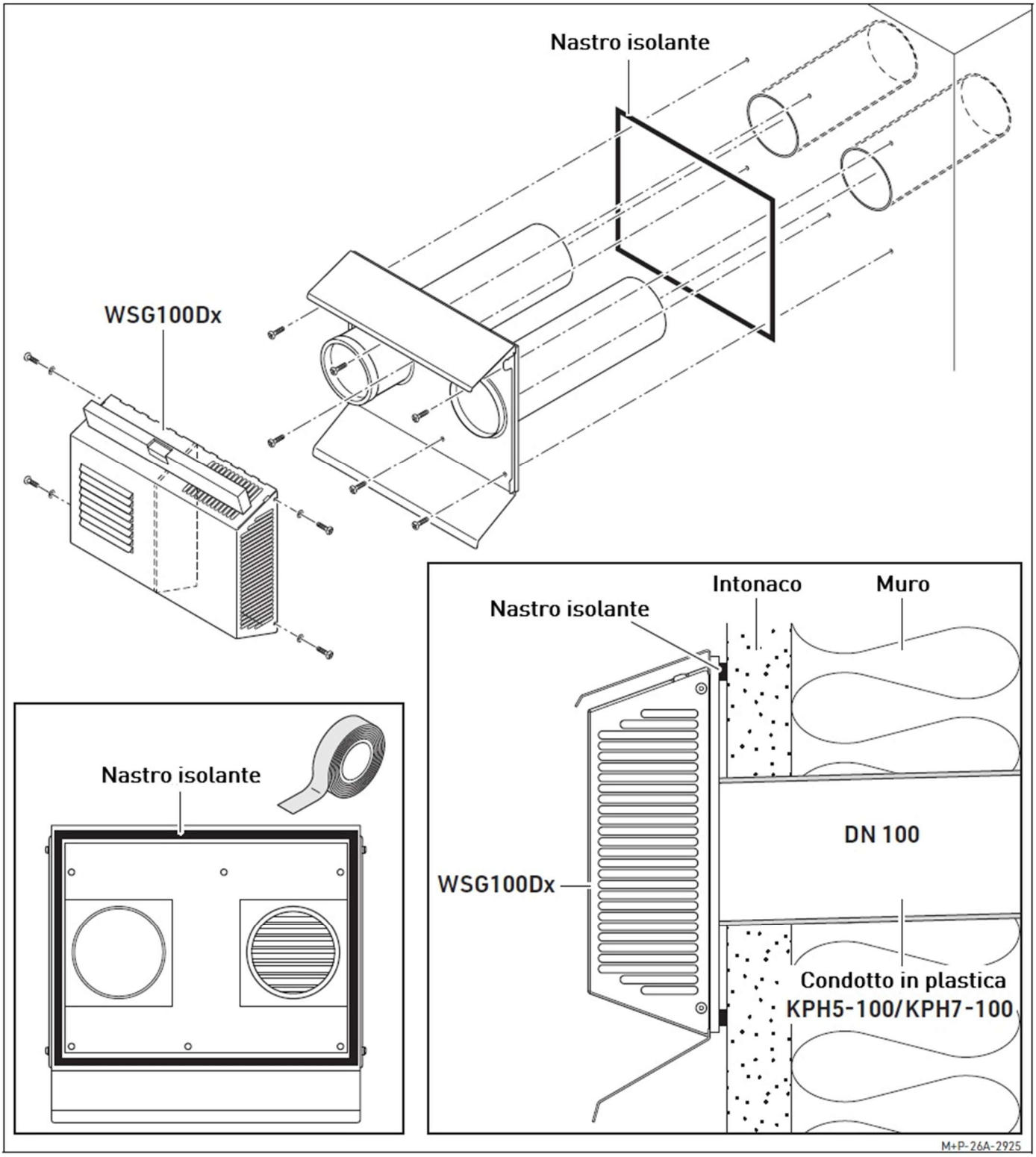

4.7. INSTALLAZIONE COMANDO WIRELESS PCFB3SA (ACCESSORIO)

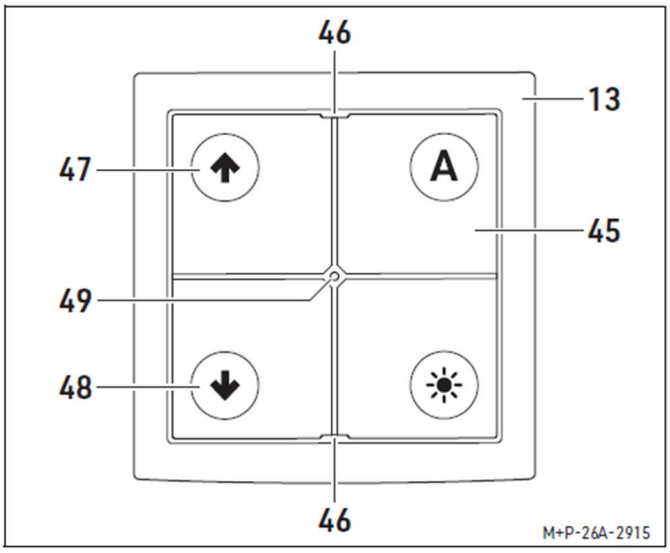

1 Installare il comando PCFB3SA (13) nella posizione desiderata utilizzando il nastro biadesivo incluso nella fornitura.

2 Rimuovere il coperchio (45) con un attrezzo adatto, ad esempio un cacciavite, inserendolo nella scanalatura (46) nella parte superiore o inferiore.

3 Rimuovere la pellicola protettiva dalla batteria.

4 Rimontare il coperchio (45).

5 Scollegare completamente l'alimentazione elettrica dell'unità di ventilazione residenziale (1).

6 Collegare il modulo RF in dotazione allo slot (74) della scheda PC80PL (22). Per lo schema elettrico, vedere pagina 67.

7 Ricollegare l'alimentazione elettrica dell'unità di ventilazione residenziale (1). L'unità di ventilazione residenziale (1) rimane in modalità di accoppiamento per circa 2 minuti e cerca di connettersi al comando wireless PCFB3SA (13).

8 Entro 2 minuti, tenere premuti i pulsanti (47) e (48) per circa 3 secondi finché il LED (49) non lampeggia. Una volta completato con successo l'accoppiamento, il LED (49) si spegne. Se il tempo a disposizione per la modalità di accoppiamento è scaduto, ripetere la procedura a partire dal punto 5.

4.8. INSTALLAZIONE BATTERIA ELETTRICA DI PRE-RISCALDAMENTO PC80-HR

⚠ Attenzione

Per evitare danni o lesioni, prima di installare gli accessori scollegare l'unità di ventilazione residenziale dall'alimentazione elettrica.

N.B.:

Le seguenti descrizioni si riferiscono all'unità di ventilazione residenziale con installazione parzialmente incassata. Per l'installazione sopra intonaco o completamente incassata, procedere in modo analogo.

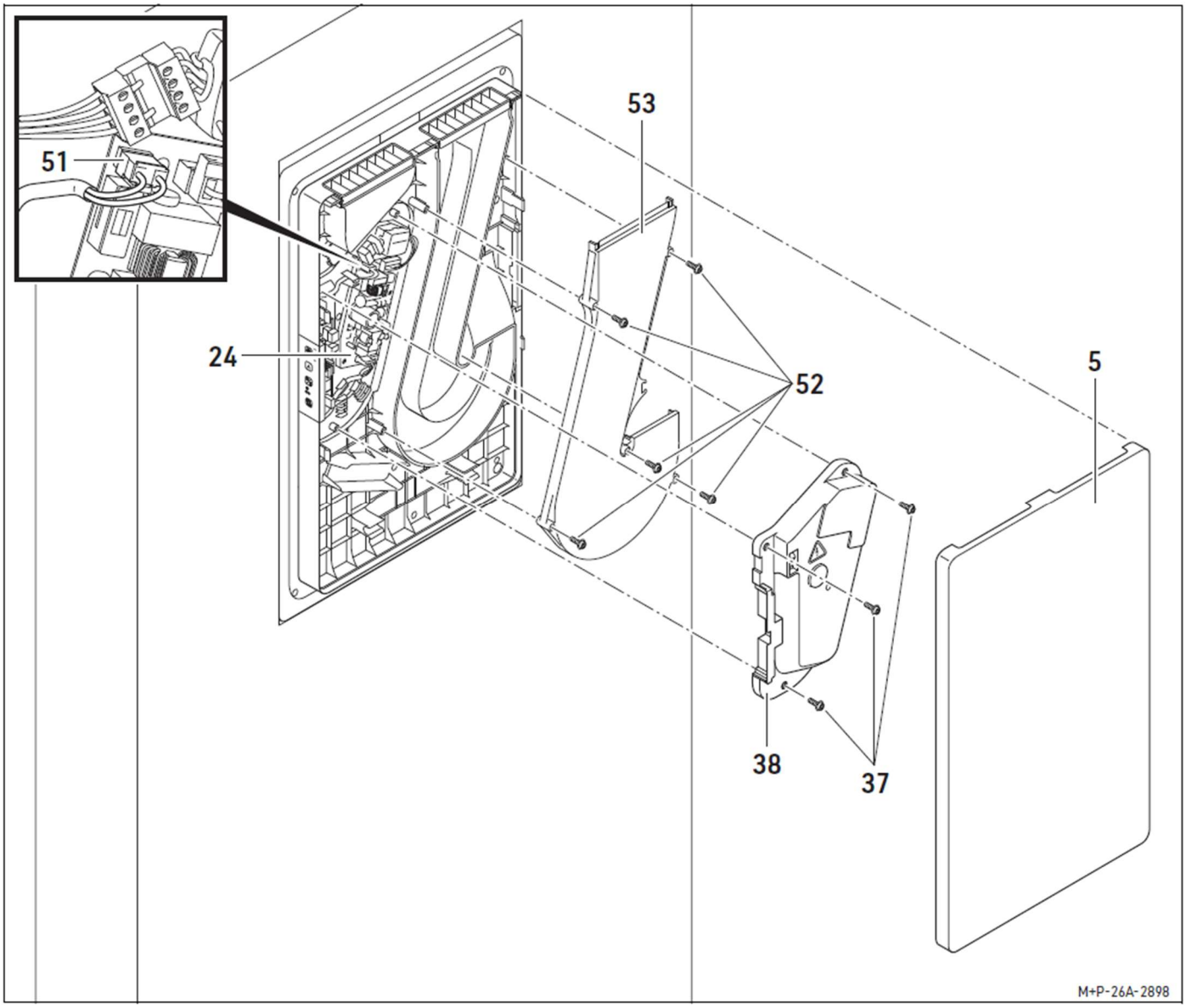

1 Scollegare l'alimentazione elettrica dall'unità di ventilazione residenziale.

Rimuovere il coperchio anteriore (5).

Svitare le viti Torx 20 (37).

Rimuovere il coperchio della scheda (38) in modo da poter accedere alla scheda di alimentazione (24).

Scollegare il cavo (51) dalla scheda di alimentazione (24) e rimuovere il coperchio della scheda (38).

Allentare le viti (52) e rimuovere il coperchio (53).

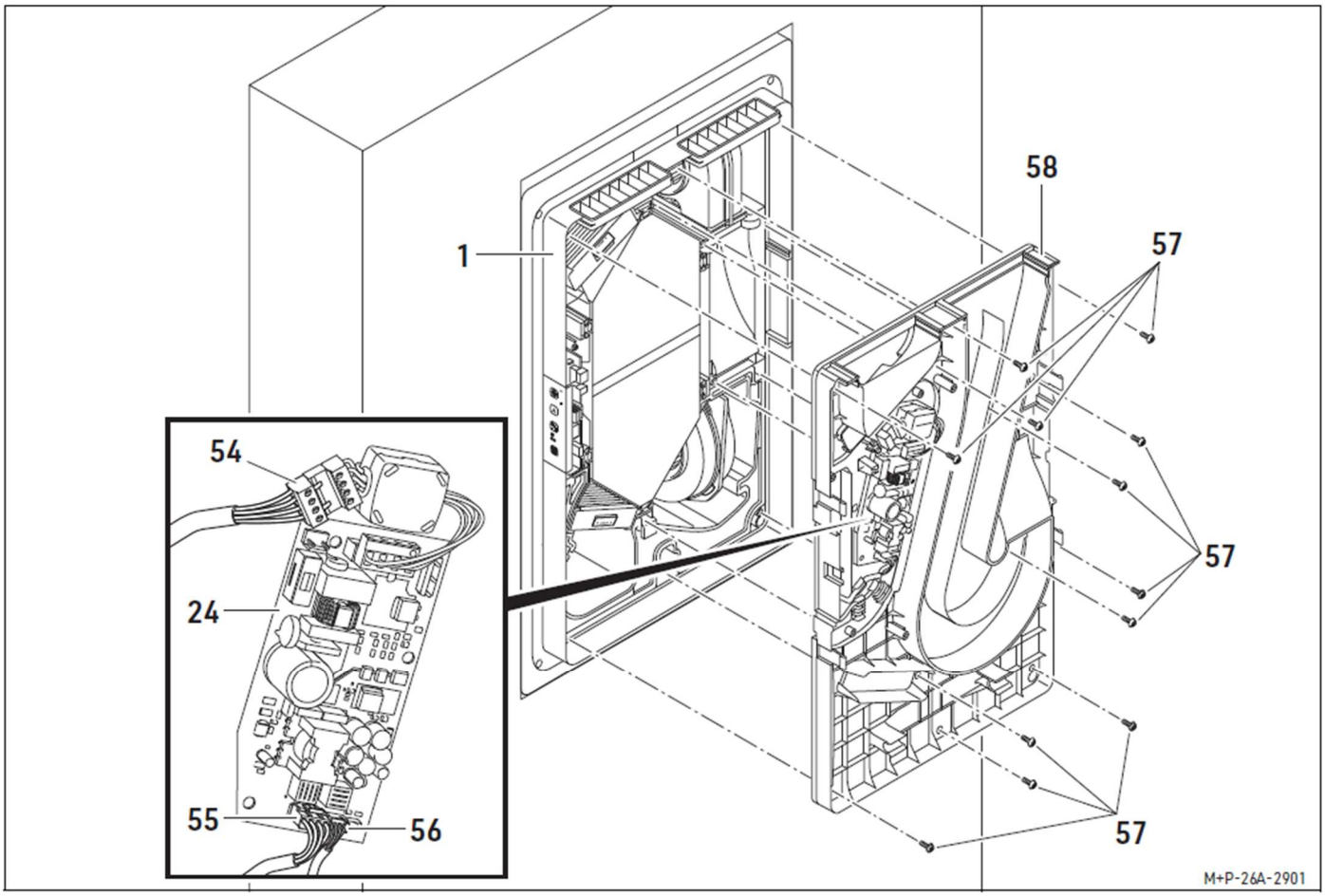

Scollegare i cavi (54), (55) e, se presente, il cavo (56) dalla scheda di alimentazione (24).

Svitare le viti Torx 20 (57) e rimuovere il coperchio interno (58).

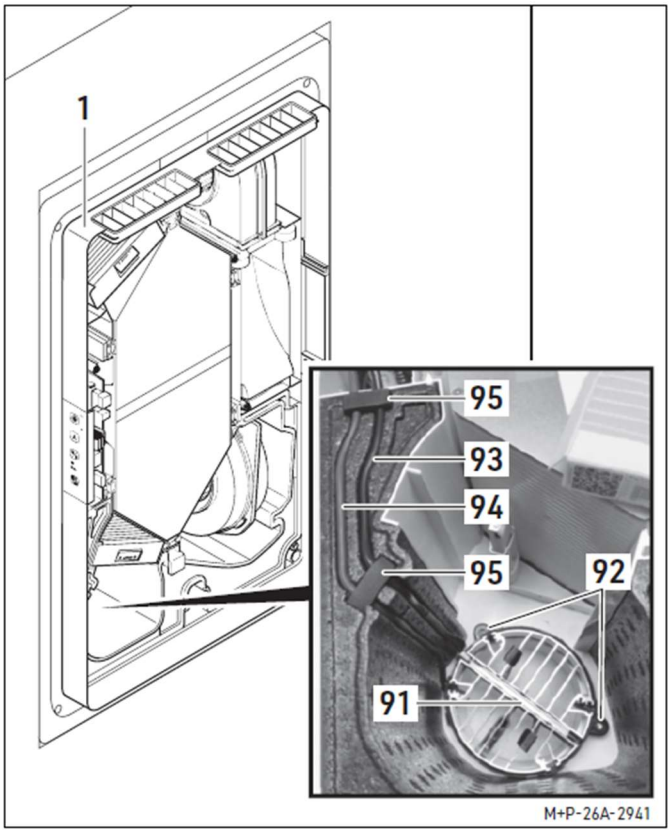

Fissare la batteria elettrica di preriscaldamento (91) sul lato dell'aria esterna nella posizione di installazione indicata, utilizzando le alette di fissaggio (92) presenti nell'unità di ventilazione residenziale (1). Assicurarsi che i sensori della batteria elettrica di preriscaldamento (91) siano orientati verso l'esterno dell'unità (1).

Far passare i cavi (93) e (94) nelle scanalature e fissarli con i tasselli di fissaggio (95).

Collegare il cavo (93) per l'alimentazione della batteria elettrica di preriscaldamento e il cavo (94) per il sensore dell'aria esterna T2.1 alla scheda di alimentazione (slot 65 e 69). Schema elettrico, vedere pagina 67.

Impostare il DIP switch SW1.6 su ON, vedere pagina 35.

L'installazione dei componenti dell'unità di ventilazione residenziale (1), smontati per poter installare la batteria elettrica di preriscaldamento (91), viene effettuata seguendo la procedura inversa (punti da 2 a 8).

Ricollegare l'alimentazione elettrica dell'unità di ventilazione residenziale.

4.9. INSTALLAZIONE DEL MODULO DI COMUNICAZIONE PCKMI (ACCESSORIO)

⚠ Attenzione

Per evitare danni o lesioni, prima di installare gli accessori scollegare l'unità di ventilazione residenziale dall'alimentazione elettrica.

N.B.:

Le seguenti descrizioni si riferiscono all'unità di ventilazione residenziale con installazione parzialmente incassata. Per l'installazione sopra intonaco o completamente incassata, procedere in modo analogo.

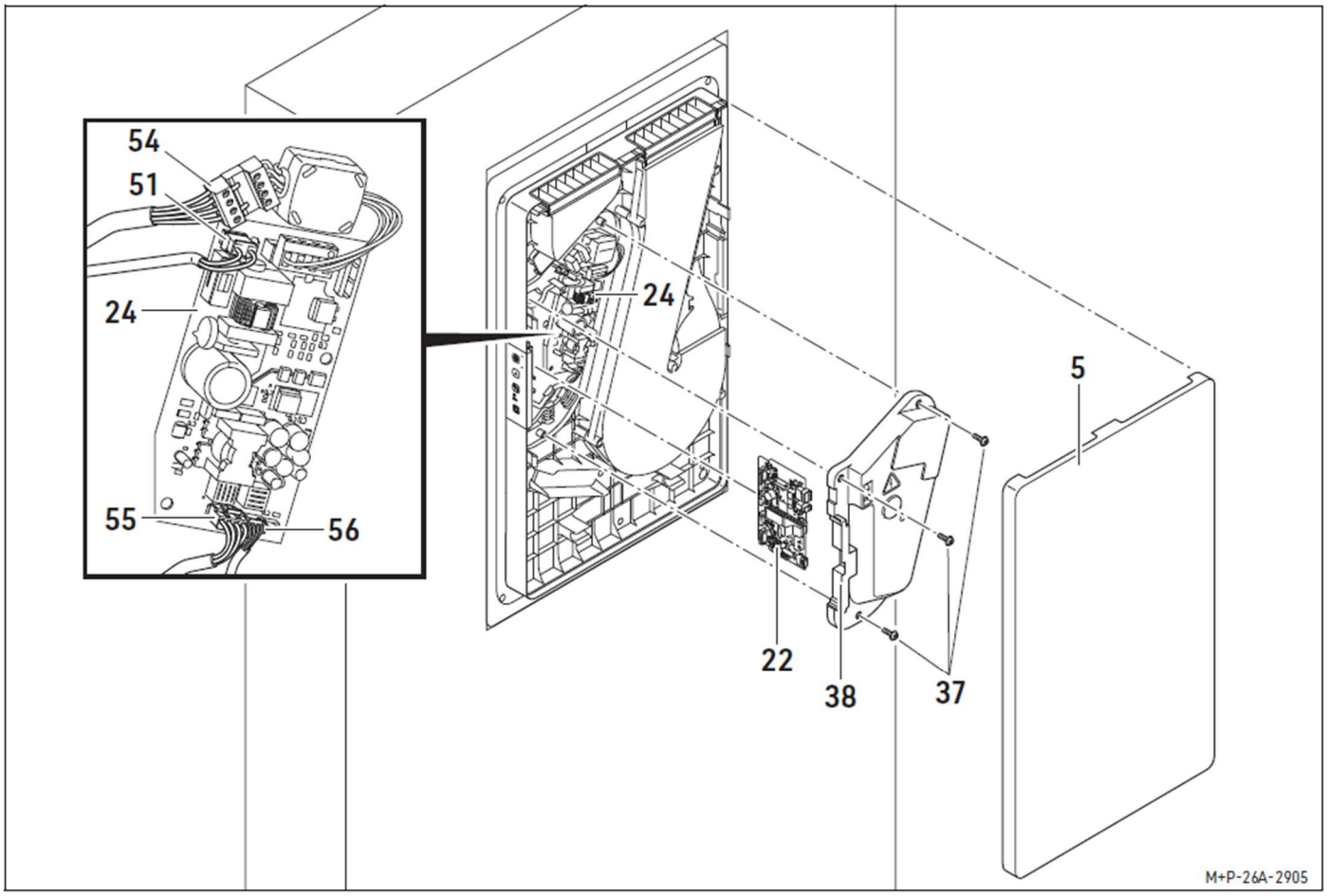

1 Scollegare l'alimentazione elettrica dall'unità di ventilazione residenziale.

2 Rimuovere il coperchio anteriore (5).

3 Svitare le viti Torx 20 (37).

4 Rimuovere il coperchio della scheda (38) in modo da poter accedere alla scheda di alimentazione (24).

5 Scollegare il cavo (51) dalla scheda di alimentazione (24) e rimuovere il coperchio della scheda (38).

6 Scollegare i cavi (54), (55) e, se presente, il cavo (56) dalla scheda di alimentazione (24).

7 Estrarre la scheda (22).

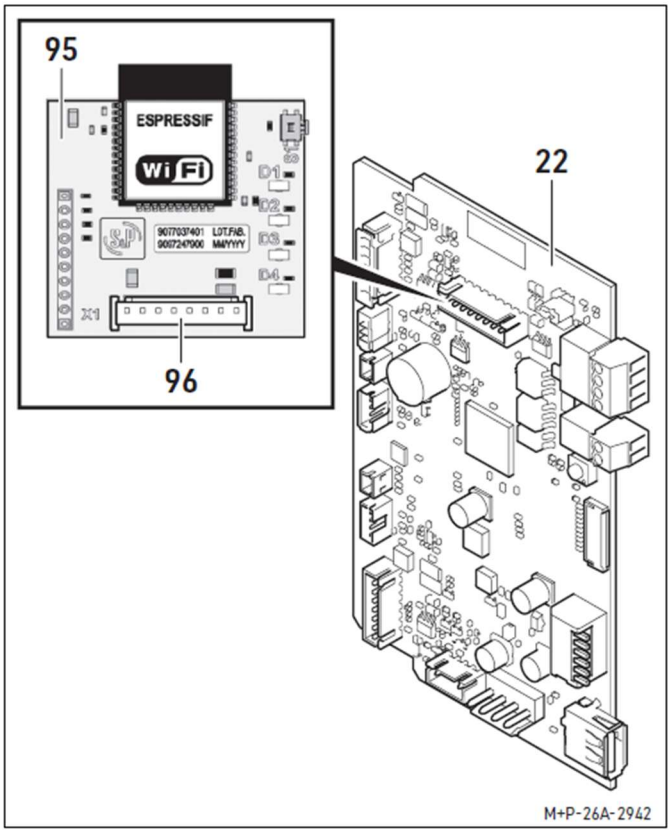

Collegare il modulo di comunicazione (95) con il connettore (96) alla scheda (22) (slot 74). Schema elettrico, vedere pagina 67. Assicurarsi che l'etichetta "WiFi" sia rivolta verso l'alto.

L'installazione dei componenti smontati, viene effettuata seguendo la procedura inversa (punti da 2 a 8).

Ricollegare l'alimentazione elettrica dell'unità di ventilazione residenziale.

Scaricare l'app Connectair dall'App Store o dal Play Store, aprirla e registrarsi come utente.

N.B.:

Il router Wi-Fi della rete domestica deve essere configurato in due reti separate, una a 2,4 GHz e l'altra a 5 GHz. La connessione è possibile solo tramite una rete Wi-Fi a 2,4 GHz. Assicurarsi che lo smartphone sia connesso alla rete Wi-Fi a 2,4 GHz prima di avviare la configurazione.

Se necessario, riaprire l'app Connectair ed effettuare l'accesso come utente.

Selezionare la scheda "Sistema" e cliccare su "Aggiungi sistema".

Eseguire il controllo del Wi-Fi.

Solo quando vengono visualizzati due segni di spunta verdi, passare alle impostazioni Wi-Fi dello smartphone. L'app Connectair viene chiusa durante l'operazione.

Collegare lo smartphone alla rete Wi-Fi del modulo di comunicazione (ad es. SPCMxyz7).

Inserire la password 0000 + l'ID del dispositivo (ad es. 0000xyz7).

Tornare all'app Connectair e attendere che venga visualizzato lo stato "Apparecchio connesso".

Selezionare la rete domestica a 2,4 GHz desiderata.

Inserire e confermare la password della rete domestica a 2,4 GHz. La registrazione automatica nel cloud avviene successivamente.

5. MESSA IN FUNZIONE (DA PARTE DI PERSONALE QUALIFICATO)

⚠ Attenzione

Per evitare danni o lesioni, la messa in funzione dell'unità di ventilazione residenziale deve essere eseguita esclusivamente da personale specializzato qualificato.

N.B.:

Le seguenti descrizioni si riferiscono all'unità di ventilazione residenziale PC80WRG. Per l'installazione dell'unità di ventilazione residenziale PC80ERG, procedere in modo analogo.

5.1. ISTRUZIONI PER LA MESSA IN FUNZIONE

• Prima della messa in funzione, è necessario verificare che l'impianto, compresi tutti i condotti dell'aria, non presenti residui di sporco o corpi estranei e provvedere alla sua pulizia.

• Tutti i dispositivi di sicurezza elettrica devono essere correttamente collegati, regolati e pronti per l'uso.

5.2. REGOLAZIONE DEI DIP-SWITCH

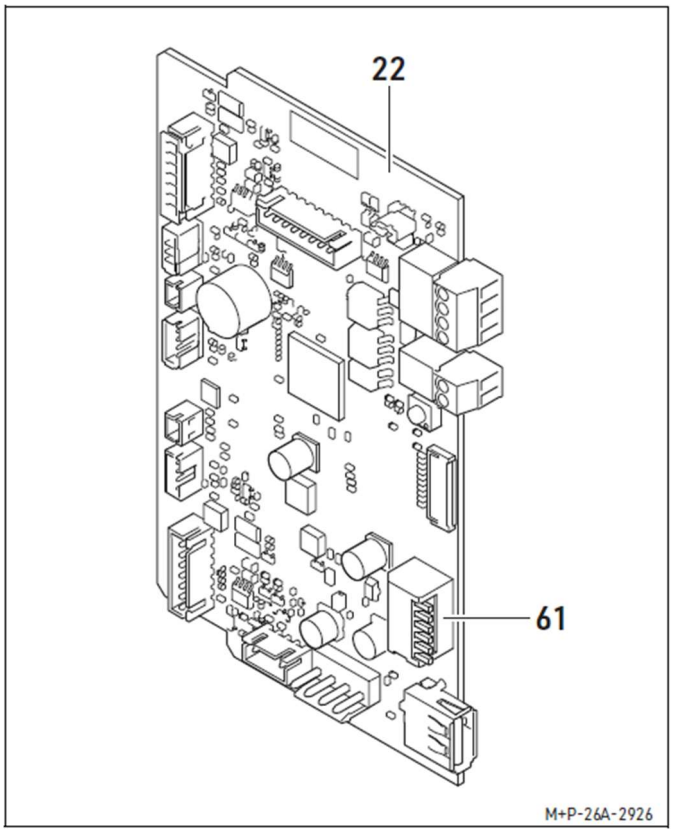

Impostare gli interruttori Dip-Switch (61) sulla scheda (22) nelle posizioni desiderate.

Dip-Switch	Posizione OFF	Posizione ON
SW1.1	Controllo Wi-Fi	Controllo MODBUS
SW1.2	Contatto arresto di emergenza NO	Contatto arresto di emergenza NC
SW1.3	Contatto Boost NO	Contatto Boost NC
SW1.4	Segnalatore acustico ON	Segnalatore acustico OFF
SW1.5	Modalità automatica "Evento"	Modalità automatica "Proporzionale"
SW1.6	Batteria elettrica non installata	Batteria elettrica installata

5.3. CONFIGURAZIONE NFC

L'unità di ventilazione residenziale (1) può essere configurata tramite NFC, ad esempio è possibile:

- Impostare le portate
- Impostare il promemoria per la sostituzione del filtro.

N.B.:

Impostazione predefinita di fabbrica: il timer dell'allarme filtro è impostato su 12 mesi. La sostituzione del filtro dipende prevalentemente dal grado di inquinamento dell'aria esterna (ad esempio, la presenza di pollini nell'aria, lavori di costruzione). È possibile regolare il timer dell'allarme filtro.

N.B.:

Prima di configurare l'NFC, assicurati che sullo smartphone sia correttamente installata l'app Connectair e che sia attivata la funzione NFC.

1 Apri l'app Connectair e utilizza la funzione NFC. Segui le istruzioni riportate nell'app.

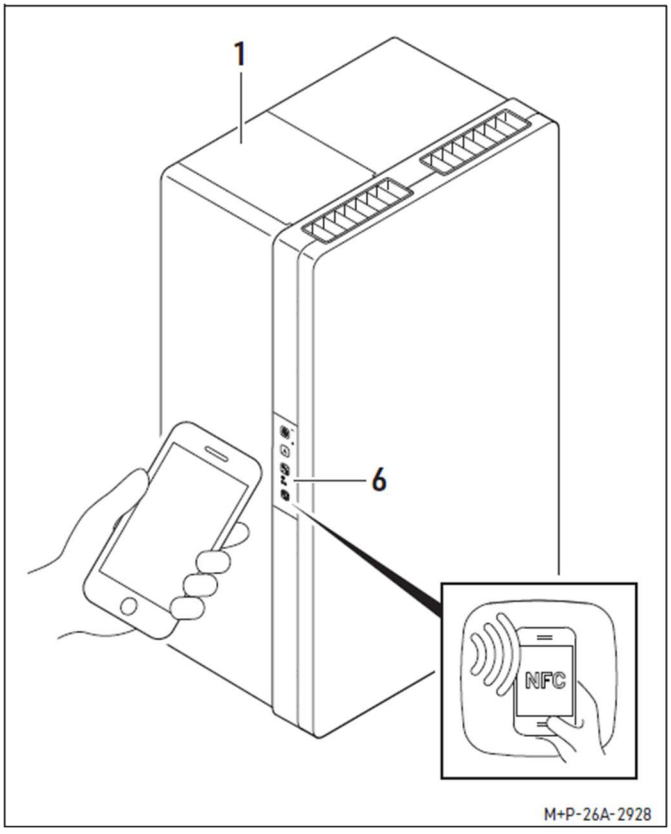

2 Avvicina lo smartphone lateralmente al connettore NFC sulla tastiera PC80-FB (6). Verranno letti i dati dell'unità e visualizzati tutti i parametri configurabili.

3 Una volta che il telefono avrà stabilito una connessione NFC, l'app Connectair si aprirà automaticamente.

4 Per accedere alle impostazioni dell'apparecchio, ci sono due opzioni:

4.1 Accedendo con account installatore Connectair alle impostazioni di messa in servizio.

4.2 Accedendo senza registrazione. In questo caso, inserire la password 1234.

5 Una volta effettuato l'accesso, con o senza registrazione, è possibile configurare le impostazioni di avvio, quali le portate, l'orario di notifica per la sostituzione del filtro e altre impostazioni rilevanti.

Scansionare il codice QR o aprire il link per scaricare l'app Connectair.

Download on the App Store

GET IT ON Google Play

5.4. UNITÀ DI COMANDO

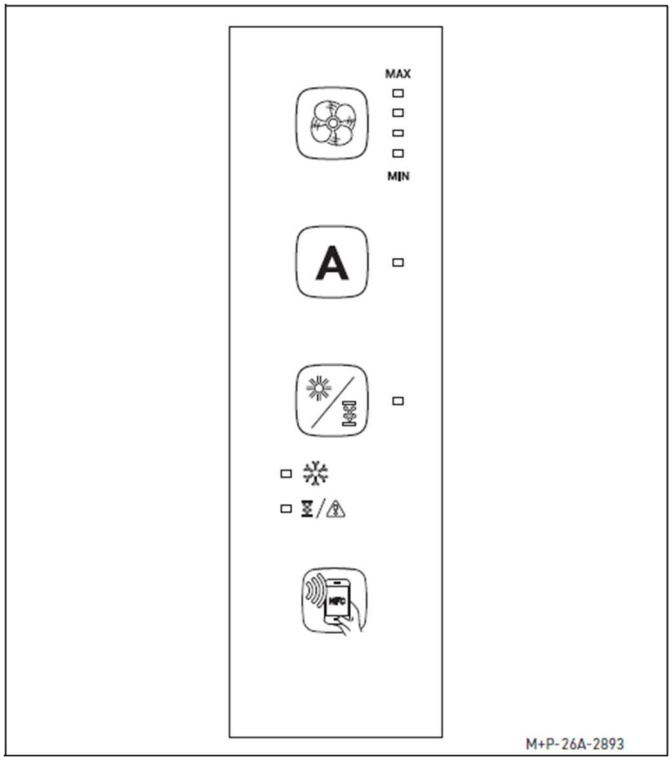

Funzione	Pulsante/ simbolo	Azione	Simbolo/ LED	Significato
Ripristinare il modulo di comunicazione Wi-Fi	+ A	Premere per 3 secondi	▭ ❄	Viene avviata la procedura di ripristino del modulo di comunicazione Wi-Fi.
Attivare/disattivare la modalità di installazione	A +	Premere per 10 secondi	▭	Modalità di installazione. In questa modalità è possibile verificare lo stato dell'apparecchiatura. Può essere attivata solo entro i primi 2 minuti dall'accensione dell'unità e rimane attiva per 40 minuti. I LED della modalità automatica e della modalità estiva lampeggiano alternativamente finché la modalità installatore è attiva. Negli ultimi 10 minuti, la sequenza di lampeggiamento cambia.

5.5. ATTIVAZIONE E DISATTIVAZIONE DEL SENSORE DI UMIDITÀ PER LA MODALITÀ AUTOMATICA

Se l'unità di ventilazione residenziale funziona in modalità automatica, il numero di giri dei ventilatori è regolato in base al valore di umidità relativa impostato per l'aria di estrazione. A tal fine è necessario attivare il sensore di umidità.

Il sensore di umidità si attiva non appena viene attivata la modalità automatica sull'unità di comando PC80-FB; vedere pagina 40.

5.6. ATTIVAZIONE E DISATTIVAZIONE DELLA MODALITÀ FOCOLARE

Se, contemporaneamente all'unità di ventilazione residenziale, funzionano anche dei focolari non alimentati dall'aria dell'ambiente, è necessario attivare la modalità focolare. A tal fine, impostare l'interruttore Dip-Switch SW1.2 su ON, vedi pagina 34.

In tal caso Pluggit consiglia di installare anche una batteria elettrica di preriscaldamento PC80-HR (accessorio) per garantire il funzionamento continuo dell'unità, vedi pagina 30.

Se c'è rischio di gelo, con la modalità focolare attiva l'unità di ventilazione residenziale viene spenta per un periodo di tempo prestabilito. Trascorso il tempo prestabilito l'unità si riaccende per verificare le condizioni. Se queste non sono variate, l'unità si spegne nuovamente. Questa procedura si ripete finché non ci sono le condizioni per un funzionamento continuo.

5.7. IMPOSTAZIONE DEL CONTATTO DI ARRESTO DI EMERGENZA

Questo contatto può essere utilizzato per spegnere l'unità di ventilazione residenziale in caso di emergenza.

Se è stato utilizzato lo slot (77) sulla scheda PC80PL (schema elettrico pag. 67), regolare l'interruttore Dip-Switch SW1.2, come indicato a pagina 34.

- NC = normalmente chiuso, attivo quando aperto
- NO = normalmente aperto, attivo quando chiuso

N.B.:

Se l'unità si è spenta tramite questo contatto, per poter essere messa nuovamente in funzione deve essere scollegata completamente dall'alimentazione e successivamente ricollegata.

5.8. IMPOSTAZIONE DEL CONTATTO LIVELLO DI VENTILAZIONE BOOST

Questo contatto può essere utilizzato per attivare o disattivare il livello di ventilazione BOOST mediante un interruttore esterno. Per avere un BOOST a regolazione temporizzata, Pluggit consiglia di utilizzare un interruttore temporizzato.

Se è stato utilizzato lo slot (64) sulla scheda PC80PL (schema elettrico pag. 67), regolare l'interruttore Dip-Switch SW1.3, come indicato a pagina 34.

- NC = normalmente chiuso, attivo quando aperto
- NO = normalmente aperto, attivo quando chiuso

6. UTILIZZO (DA PARTE DELL'UTENTE)

6.1. ACCENSIONE E SPEGNIMENTO DELL'UNITÀ DI VENTILAZIONE RESIDENZIALE

Se necessario, ad esempio per interventi di manutenzione e riparazione, è possibile spegnere l'unità di ventilazione residenziale. Per garantire la ventilazione di mandata e di estrazione dell'abitazione, spegnere l'unità solo per brevi periodi.

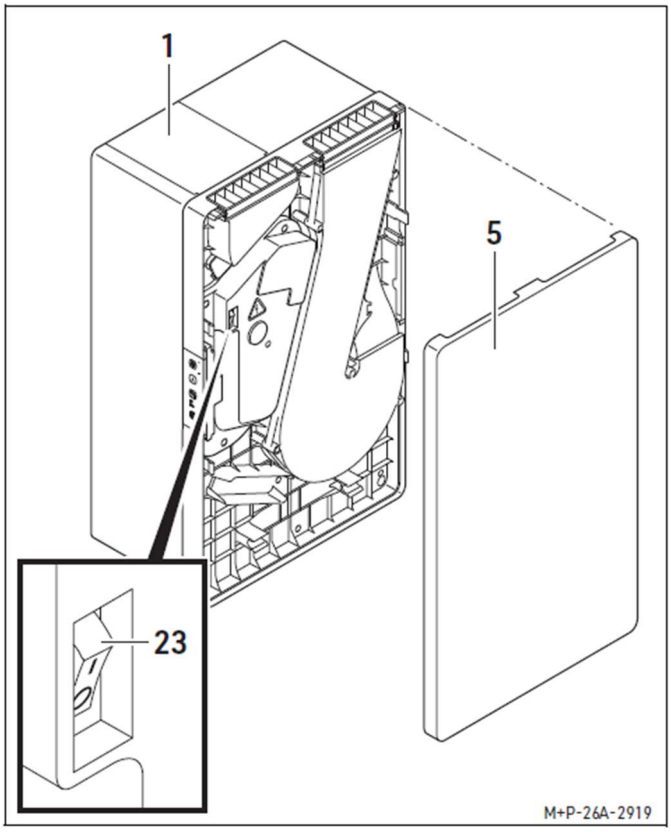

1 Rimuovere il coperchio anteriore (5).

Accendere o spegnere l'unità di ventilazione residenziale (1) utilizzando l'interruttore di accensione/spegnimento (23).

Rimontare il coperchio anteriore (5).

6.2. UNITÀ DI COMANDO

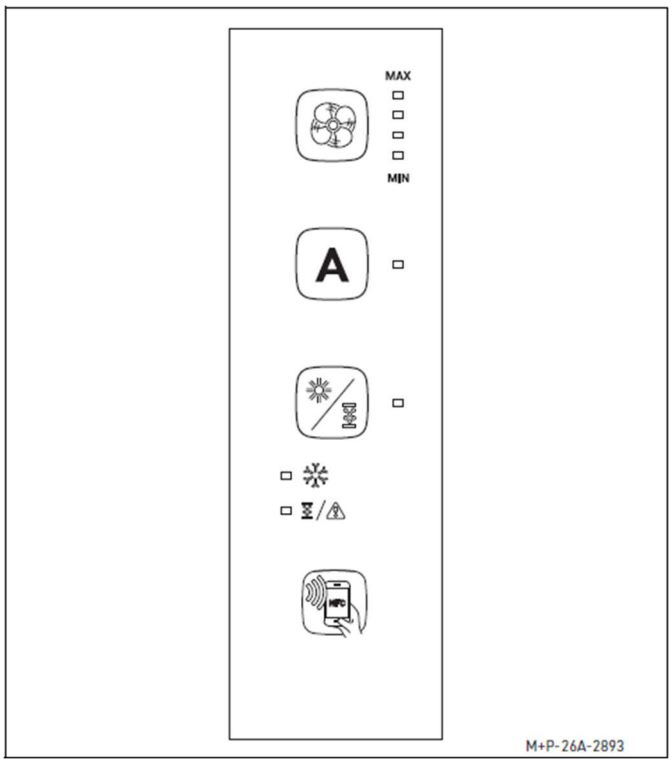

N.B.:

Se la tastiera è spenta, premere un tasto qualsiasi per attivarla prima di eseguire una delle operazioni descritte in questa sezione.

Funzione	Pulsante/ simbolo	Azione	Simbolo/ LED	Significato
Impostare manualmente la velocità della ventola o la modalità BOOST (vedere pagina 41)		Premere per 1 secondo	MAX MIN	A seconda del livello della ventola selezionata, si accendono alcuni LED: • 1 LED acceso = livello 1 • 2 LED accesi = livello 2 • 3 LED accesi = livello 3 • 4 LED accesi = livello 4 • 4 LED lampeggiano = BOOST
Attivare/disattivare la modalità automatica	A	Premere per 1 secondo		Quando è attivata la modalità automatica, l'unità di ventilazione residenziale viene controllata tramite il sensore di umidità integrato.
Attivare/disattivare la modalità estiva, vedere pagina 41.		Premere per 1 secondo		Modalità estiva attiva. Se il LED lampeggia, i requisiti per il funzionamento in modalità estiva non sono soddisfatti.
Reset della segnalazione filtro, vedere pagina 41.		Premere per 5 secondi		Resettare la segnalazione filtro.
Funzione antigelo, vedere pagina 41.				La funzione antigelo è attiva.
Configurazione NFC, vedere pagina 36.				Collegamento dell'app Connectair all'unità di ventilazione residenziale tramite la funzione NFC.

6.3. ATTIVAZIONE E DISATTIVAZIONE DELLA FUNZIONE BOOST

Se necessario, l'unità di ventilazione residenziale può essere impostata sulla modalità BOOST per un'ora, ad esempio quando in casa ci sono molte persone.

Successivamente, il dispositivo passa all'ultimo livello di ventilazione selezionato.

6.4. ATTIVAZIONE E DISATTIVAZIONE DELLA MODALITÀ ESTIVA

Quando nel periodo estivo la temperatura esterna è più bassa di quella interna, ad esempio di notte, il ventilatore dell'aria di mandata potrebbe essere spento. In questo caso, l'aria esterna entra in casa attraverso le finestre semiaperte, senza alcun recupero di calore.

La modalità estiva può essere attivata solamente se la temperatura esterna è superiore ai 13 °C. Se la temperatura esterna scende al di sotto di tale valore, la modalità estiva si disattiva automaticamente.

Dopo 2 ore di funzionamento, il sistema verifica le temperature. A tal fine, la ventola dell'aria esterna viene attivata per 5 minuti. Se la temperatura esterna rimane superiore a +13 °C, la modalità estiva rimane attiva fino a quando non viene disattivata manualmente o la temperatura scende al di sotto di tale valore.

6.5. RESETTARE L'ALLARME FILTRO

Ogni volta che si sostituiscono i filtri, è necessario resettare la segnalazione filtro.

Il LED rimane acceso fisso quando viene superato il tempo preimpostato per la sostituzione del filtro.

È necessario sostituire i filtri; vedere pagina 47.

Se dopo 60 giorni non viene effettuata la sostituzione del filtro, l'unità di ventilazione residenziale si spegne automaticamente.

N.B.:

Il timer dell'allarme del filtro è impostato di fabbrica su 12 mesi. La sostituzione del filtro dipende in larga misura dal grado di inquinamento dell'aria esterna (ad es. pollini, attività di cantiere).

6.6. FUNZIONE ANTIGELO

Se non è stata installata la batteria elettrica di preriscaldamento PC80-HR (optional), la funzione antigelo serve a proteggere l'unità di ventilazione residenziale dal gelo. Quando è attiva, il ventilatore di mandata si spegne e si accende il simbolo corrispondente sull'unità di comando.

7. RISOLUZIONE DEI PROBLEMI

7.1. ANOMALIE

Anomalia	
• L'unità di ventilazione residenziale non funziona. • I ventilatori non girano. • L'unità di comando PC80-FB non funziona.	
Causa	**Soluzione**
Interruzione della tensione di rete.	Ripristinare la tensione di rete.
Si è bruciato un fusibile all'interno dell'unità di ventilazione residenziale.	Richiedere l'intervento dell'assistenza; far controllare il fusibile e farlo sostituire se necessario.

Anomalia	
L'unità di ventilazione residenziale vibra e fa rumore.	
Causa	**Soluzione**
Un ventilatore è sbilanciato.	Richiedere l'intervento dell'assistenza; far controllare il ventilatore e farlo sostituire se necessario.

Anomalia	
Dall'unità di ventilazione residenziale gocciola dell'acqua.	
Causa	**Soluzione**
La condensa non riesce a defluire.	Richiedere l'intervento dell'assistenza; far controllare e pulire lo scarico della condensa.

Anomalia	
Il ventilatore di mandata è fermo.	
Causa	**Soluzione**
L'unità di ventilazione residenziale sta funzionando in modalità estiva.	Disattivare la modalità estiva, se non si desidera più utilizzarla (vedere pagina 40).
È attiva la funzione antigelo.	 Funzionamento normale dell'unità di ventilazione. Quando è attiva la funzione antigelo, questo simbolo è acceso.

7.2. MESSAGGI DI ERRORE



I messaggi di errore sono segnalati da diverse sequenze di lampeggiamento del LED situato accanto al simbolo sulla tastiera dell'unità di controllo. L'intervallo tra le sequenze di lampeggiamento è di circa 2 secondi.

Numero di lampeggi del LED	Messaggio di errore	Descrizione errore	Causa	Descrizione/Soluzione
1	Errore EEPROM	Errore di comunicazione interna	Possibile problema hardware o di connessione.	L'unità di ventilazione residenziale non riesce a stabilire una connessione con un componente interno. Questo errore potrebbe compromettere le impostazioni di configurazione, il recupero dei dati o altre funzioni legate alla tecnologia NFC. Contattare l'assistenza e verificare tutti i collegamenti dei componenti; se necessario, far sostituire l'unità di comando PC80-FB o la scheda PC80PL.
2	Incendio	Allarme antincendio	È scattato l'allarme antincendio.	L'unità di ventilazione degli ambienti è stata disattivata per motivi di sicurezza a seguito di un allarme antincendio. Verificare che la causa dell'allarme antincendio sia stata eliminata. Scollegare completamente l'alimentazione elettrica, attendere alcuni minuti e quindi ripristinare l'alimentazione. Se l'ingresso "incendio" è ancora attivo, l'allarme antincendio si attiverà nuovamente dopo il riavvio dell'unità. L'interruttore Dip-Switch SW1.2 deve essere in posizione OFF, vedere pagina 35.
3	Il ventilatore di estrazione è fermo	Errore nel ventilatore di estrazione	Il ventilatore di estrazione presenta un guasto.	Il ventilatore di estrazione presenta un guasto imprevisto. L'unità di ventilazione residenziale si spegne automaticamente. Scollegare completamente l'alimentazione elettrica, attendere alcuni minuti e quindi ripristinare l'alimentazione. Se l'unità non si avvia, contattare l'assistenza e far controllare il ventilatore di estrazione, provvedendo alla sua sostituzione se necessario.
4	Il ventilatore di mandata è fermo	Errore nel ventilatore di mandata	Il ventilatore di mandata presenta un guasto.	Il ventilatore di mandata presenta un guasto imprevisto. L'unità di ventilazione residenziale si spegne automaticamente. Scollegare completamente l'alimentazione elettrica, attendere alcuni minuti e quindi ripristinare l'alimentazione. Se l'unità non si avvia, contattare l'assistenza e far controllare il ventilatore di mandata, provvedendo alla sua sostituzione se necessario.
5	Serranda di espulsione	Anomalia della serranda di espulsione	La serranda di espulsione è difettosa	La serranda di espulsione non si apre. L'unità di ventilazione residenziale si spegne automaticamente. Scollegare completamente l'alimentazione elettrica, attendere alcuni minuti e quindi ripristinare l'alimentazione. Se l'unità non si avvia, contattare l'assistenza e far controllare la serranda di espulsione, provvedendo alla sua sostituzione se necessario.
6	Serranda di mandata	Anomalia della serranda di mandata	La serranda di mandata è difettosa	La serranda di mandata non si apre. L'unità di ventilazione residenziale si spegne automaticamente. Scollegare completamente l'alimentazione elettrica, attendere alcuni minuti e quindi ripristinare l'alimentazione. Se l'unità non si avvia, contattare l'assistenza e far controllare la serranda di mandata, provvedendo alla sua sostituzione se necessario.

Numero di lampeggi del LED	Messaggio di errore	Descrizione errore	Causa	Descrizione/Soluzione
7	Sensore dell'aria di estrazione (ETA T1.1 Sensore 3)	Sensore dell'aria di estrazione difettoso	Il sensore dell'aria di estrazione presenta un guasto	Il sensore dell'aria di estrazione non fornisce alcun valore o fornisce valori non validi. L'unità di ventilazione residenziale si spegne automaticamente. Scollegare completamente l'alimentazione elettrica, attendere alcuni minuti e quindi ripristinare l'alimentazione. Se l'unità non si avvia, contattare l'assistenza e far controllare il sensore dell'aria di estrazione, provvedendo alla sua sostituzione se necessario.
8	Sensore dell'aria di espulsione (EHA T1.2 Sensore 1)	Sensore dell'aria di espulsione difettoso	Il sensore dell'aria di espulsione presenta un guasto	Il sensore dell'aria di espulsione non fornisce alcun valore o fornisce valori non validi. L'unità di ventilazione residenziale si spegne automaticamente. Scollegare completamente l'alimentazione elettrica, attendere alcuni minuti e quindi ripristinare l'alimentazione. Se l'unità non si avvia, contattare l'assistenza e far controllare il sensore dell'aria di espulsione, provvedendo alla sua sostituzione se necessario.
9	Sensore della batteria elettrica di preriscaldamento (ODA T2.1)	Sensore della batteria elettrica di preriscaldamento difettoso	La batteria elettrica di preriscaldamento (accessorio) è difettosa	Problema di comunicazione con il sensore di temperatura installato dietro lo scambiatore sensibile (modello PC80WRG) o entalpico (modello PC80ERG). Contattare l'assistenza e far controllare il sensore di temperatura, provvedendo alla sua sostituzione se necessario.
10	Sensore dell'aria esterna (ODA_CORE Sensore 2)	Sensore dell'aria esterna difettoso	Il sensore dell'aria esterna presenta un guasto	Il sensore dell'aria esterna non fornisce alcun valore o fornisce valori non validi. L'unità di ventilazione residenziale si spegne automaticamente. Scollegare completamente l'alimentazione elettrica, attendere alcuni minuti e quindi ripristinare l'alimentazione. Se l'unità non si avvia, contattare l'assistenza e far controllare il sensore dell'aria esterna, provvedendo alla sua sostituzione se necessario.
11	Modalità estiva e funzione antigelo incompatibili	Sensore difettoso	I dati di un sensore sono errati	L'unità di ventilazione residenziale riceve dati errati da un sensore difettoso. Ciò provoca l'attivazione involontaria della modalità estiva o della funzione antigelo. Contattare l'assistenza e far controllare i sensori, provvedendo alla sostituzione se necessario.
12	Arresto di emergenza della batteria elettrica di preriscaldamento	Arresto di emergenza della batteria elettrica di preriscaldamento	L'unità di ventilazione residenziale si spegne a causa della temperatura elevata.	È stata raggiunta la temperatura limite. L'unità di ventilazione residenziale si arresta. Dopo circa 35 minuti di raffreddamento, il dispositivo si avvia all'ultima velocità selezionata. Se il problema si verifica con maggiore frequenza, contattare l'assistenza e far controllare i componenti, provvedendo alla sostituzione se necessario.
13	Airsens: nessuna connessione	Errore durante il collegamento del sensore Airsens	Non è presente alcuna connessione col sensore Airsens.	Il sensore Airsens non riesce a stabilire una connessione con l'unità di ventilazione residenziale. Contattare l'assistenza e far controllare i componenti, provvedendo alla sostituzione se necessario.
14	Filtri non sostituiti	Tempo di sostituzione dei filtri superato	È necessario sostituire i filtri.	Allo scadere del termine di 60 giorni non è stata effettuata la sostituzione dei filtri. L'unità di ventilazione residenziale si spegne automaticamente. Eseguire la sostituzione dei filtri e resettare l'allarme filtri (vedere pagina 47). Scollegare completamente l'alimentazione elettrica, attendere qualche minuto, quindi ricollegarla

Numero di lampeggi del LED	Messaggio di errore	Descrizione errore	Causa	Descrizione/Soluzione
15	Wi-Fi	Errore WiFi	Connessione Wi-Fi interrotta.	Stabilire una connessione Wi-Fi stabile e sicura con l'unità di ventilazione residenziale; consultare le istruzioni relative al modulo di comunicazione Wi-Fi. Se la configurazione della connessione non riesce ancora, contattare l'assistenza e far controllare il modulo di comunicazione Wi-Fi, provvedendo alla sua sostituzione se necessario.
LED fisso	Allarme sostituzione filtri	Sostituzione dei filtri	È necessario sostituire i filtri.	Eseguire la sostituzione dei filtri e resettare l'allarme filtri; vedere pagina 47.

8. MANUTENZIONE (DA PARTE DELL'UTENTE)

N.B.:

Le seguenti descrizioni si riferiscono all'unità di ventilazione residenziale con installazione parzialmente incassata. Per gli interventi di manutenzione su unità installate sopra intonaco o completamente incassata, procedere in modo analogo.

8.1. SOSTITUZIONE DEI FILTRI

La frequenza con cui si devono sostituire i filtri, dipende molto dal livello di concentrazione degli inquinanti nell'aria esterna (ad es. pollini, polveri sottili, attività di cantiere). L'impostazione di fabbrica prevede la loro sostituzione ogni 12 mesi. La frequenza può essere aumentata o diminuita a seconda del livello di inquinamento dell'aria, vedere pagina 36.

Una volta trascorso l'intervallo di tempo impostato, il LED accanto al simbolo rimane acceso sull'unità di comando PC80-FB.

I filtri devono essere sostituiti entro 60 giorni dalla segnalazione e dev'essere resettata la segnalazione filtro. Se non si eseguono tali operazioni, l'apparecchio si spegne; bisogna poi sostituire i filtri e resettare la segnalazione filtro. Ogni 5-10 anni si devono controllare e, se necessario, pulire i condotti dell'aria.

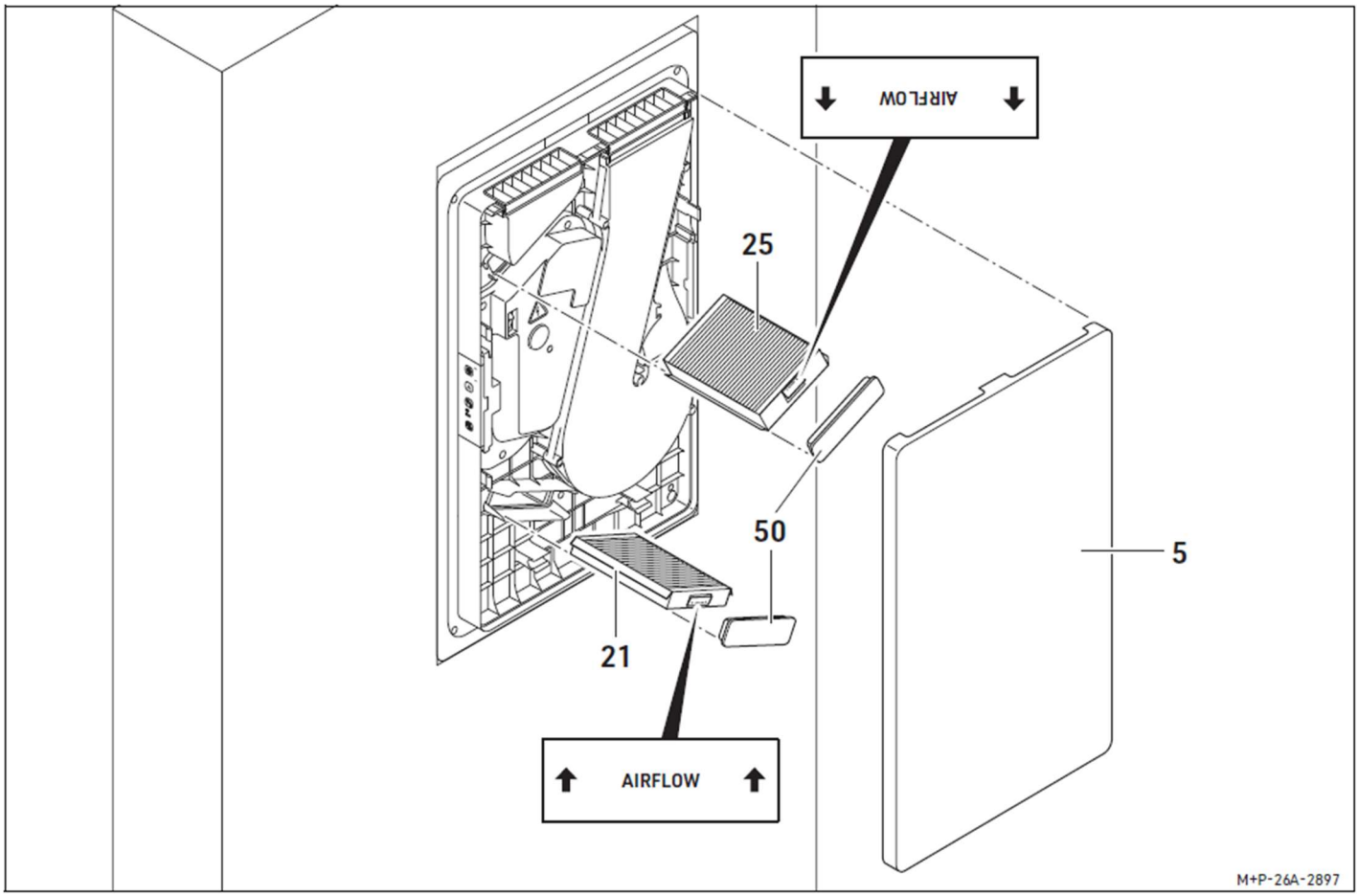

1 Rimuovere il coperchio anteriore (5) e i coperchi dei filtri (50).

2 Portare l'interruttore dell'unità in posizione OFF per scollegare l'alimentazione.

3 Estrarre e smaltire i vecchi filtri di mandata (21) e di estrazione (25).

4 Inserire i nuovi filtri. Le frecce presenti sui filtri devono essere rivolte verso il centro dell'unità.

5 Portare l'interruttore dell'unità in posizione ON per ripristinare l'alimentazione.

6 Tenere premuto il pulsante per circa 5 secondi. La segnalazione filtro è stata resettata.

Il LED accanto al simbolo si spegne.

7 Rimontare il coperchio anteriore (5).

9. MANUTENZIONE/RIPARAZIONE (DA PARTE DI PERSONALE QUALIFICATO)

⚠ Attenzione

Per evitare danni o lesioni le operazioni, di seguito descritte, di manutenzione e di riparazione dell'unità di ventilazione residenziale possono essere eseguite esclusivamente da personale qualificato.

⚠ Pericolo di lesioni

Prima di iniziare qualsiasi operazione di manutenzione e riparazione, scollegare completamente l'unità di ventilazione residenziale dalla rete elettrica al fine di evitare lesioni.

N.B.:

Le seguenti descrizioni si riferiscono all'unità di ventilazione residenziale con installazione parzialmente incassata. Per gli interventi di manutenzione su unità installate sopra intonaco o completamente incassata, procedere in modo analogo.

9.1. FREQUENZA MANUTENZIONE

Operazioni di manutenzione	ogni anno	ogni due anni
Pulizia dell'unità di ventilazione residenziale, vedere pagina 49.	X	
Pulizia dello scambiatore sensibile o entalpico, vedere pagina 51.		X
Pulizia delle pale dei ventilatori, vedere pagina 54.	X	

9.2. SCHEDA DI MANUTENZIONE PREVENTIVA

Operazioni di manutenzione	SI	NO
I ventilatori sono puliti e non presentano segni di corrosione?		
I ventilatori non producono vibrazioni e non fanno rumore durante il funzionamento?		
Le pale dei ventilatori possono girare liberamente durante il funzionamento?		
I condotti e gli isolamenti sono danneggiati?		

9.3. PULIZIA DELL'UNITÀ DI VENTILAZIONE RESIDENZIALE

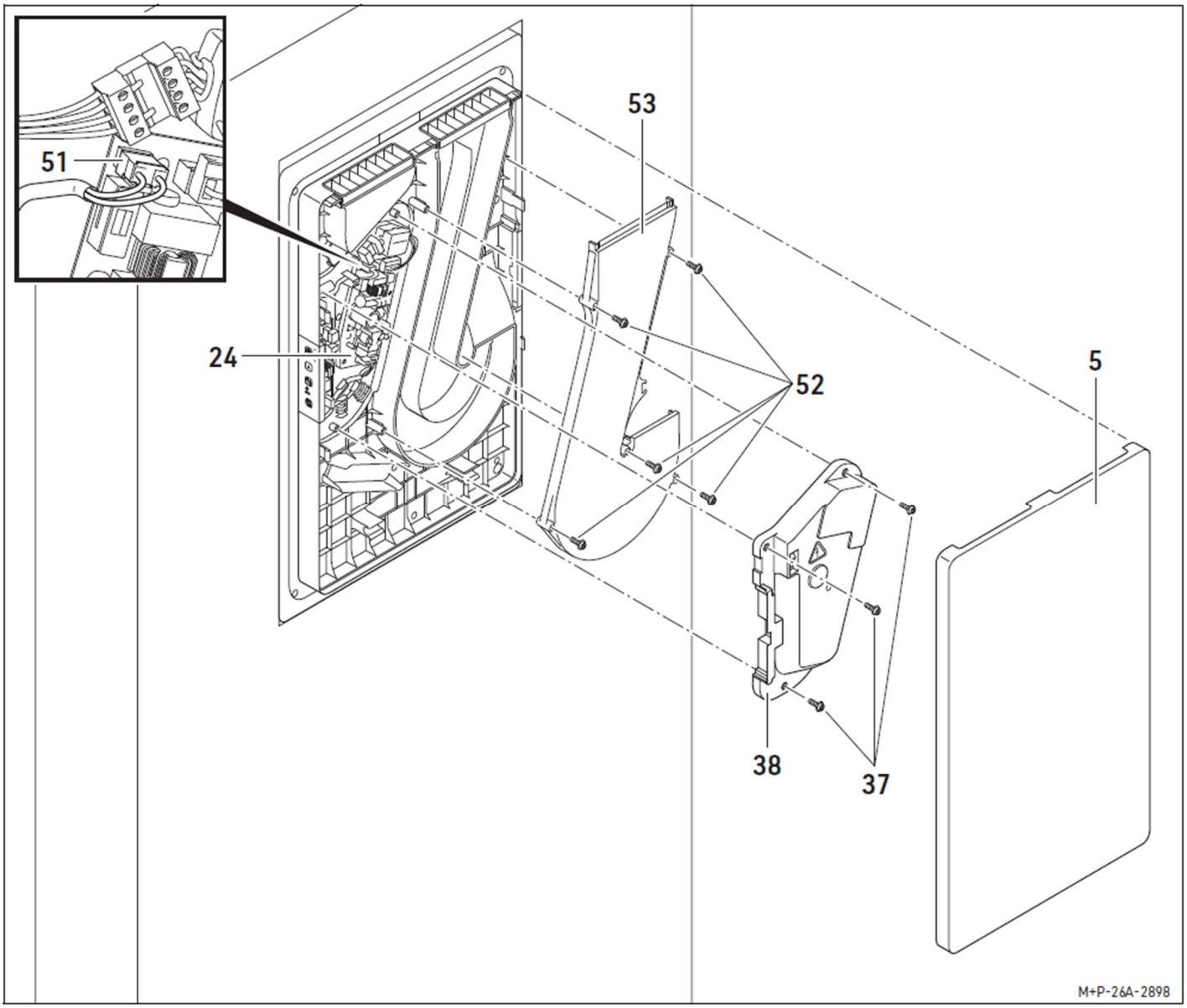

8 Scollegare l'alimentazione elettrica dall'unità di ventilazione residenziale.

9 Rimuovere il coperchio anteriore (5).

10 Portare l'interruttore dell'unità in posizione OFF per scollegare l'alimentazione.

11 Svitare le viti Torx 20 (37).

12 Rimuovere il coperchio (38) in modo da poter accedere alla scheda (24).

13 Scollegare il cavo (51) dalla scheda (24) e rimuovere il coperchio (38).

14 Allentare le viti (52) e rimuovere il coperchio (53).

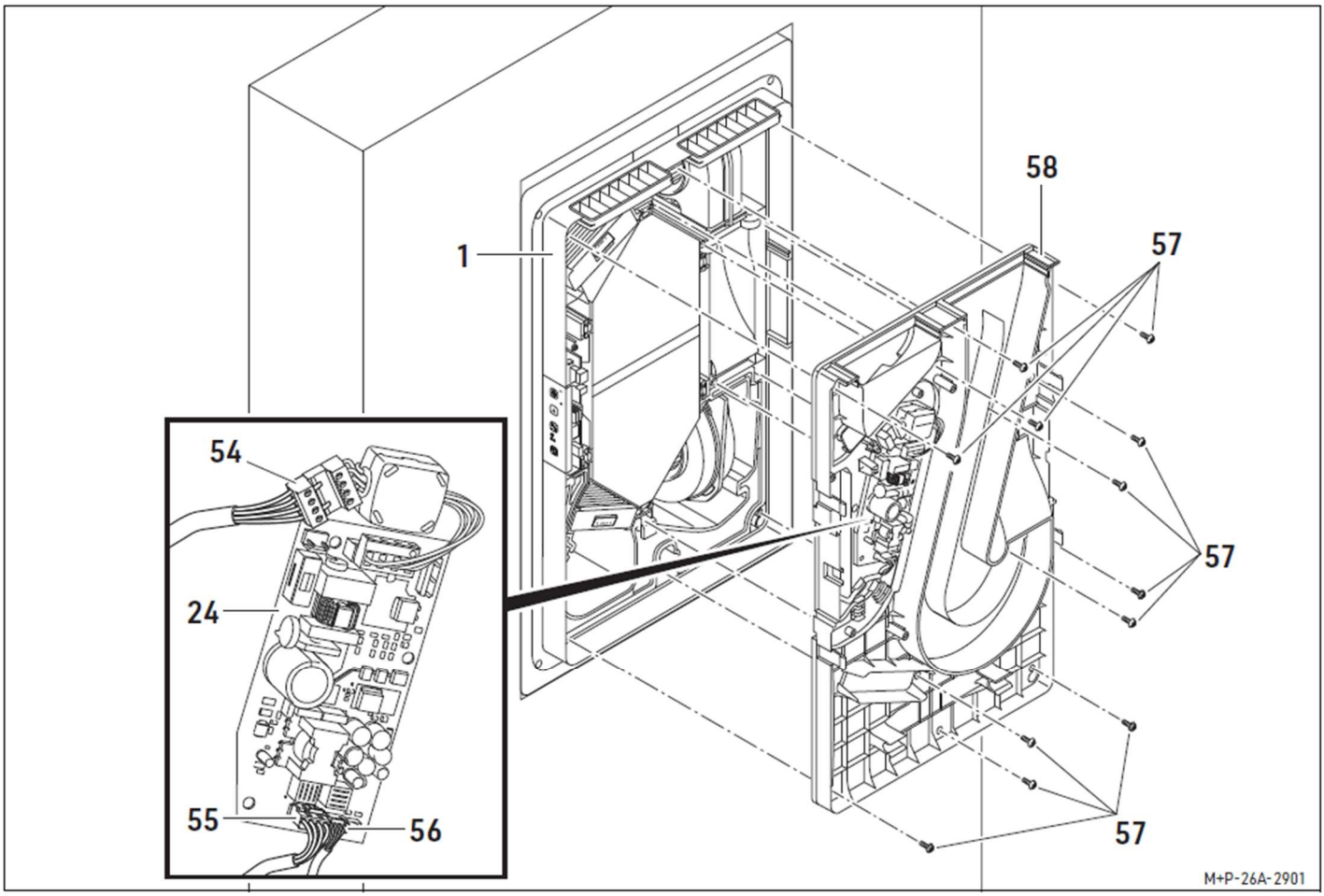

15 Scollegare i cavi (54), (55) e, se presente, il cavo (56) dalla scheda (24).

N.B.:

Se è installata una batteria elettrica di preriscaldamento, occorre scollegare anche i connettori 65 e 69 (schema elettrico a pag. 67).

N.B.:

Prima di rimuovere il coperchio interno (58), estrarre con cautela l'unità di comando PC80-FB e farla passare attraverso il foro presente nel coperchio (58). Prestare particolare attenzione al cavo piatto.
Una volta rimossa la copertura interna (58), riportare l'unità comando nella posizione originale.

16 Svitare le viti Torx 20 (57) e rimuovere il coperchio interno (58).

17 Pulire le superfici accessibili dell'unità di ventilazione residenziale (1) con un panno umido e un detergente neutro.

18 Se necessario, rimuovere i seguenti componenti per pulire l'intera superficie interna dell'unità di ventilazione residenziale:

- Scambiatore sensibile/entalpico, vedere pagina 51
- Ventilatori, vedi pagina 54

19 Dopo aver fatto asciugare le varie parti, eseguire il montaggio seguendo le istruzioni nella sequenza inversa.

20 Portare l'interruttore dell'unità in posizione ON per ripristinare l'alimentazione.

21 Ricollegare l'alimentazione elettrica dell'unità di ventilazione residenziale.

9.4. PULIZIA/SOSTITUZIONE DELLO SCAMBIATORE SENSIBILE/ENTALPICO

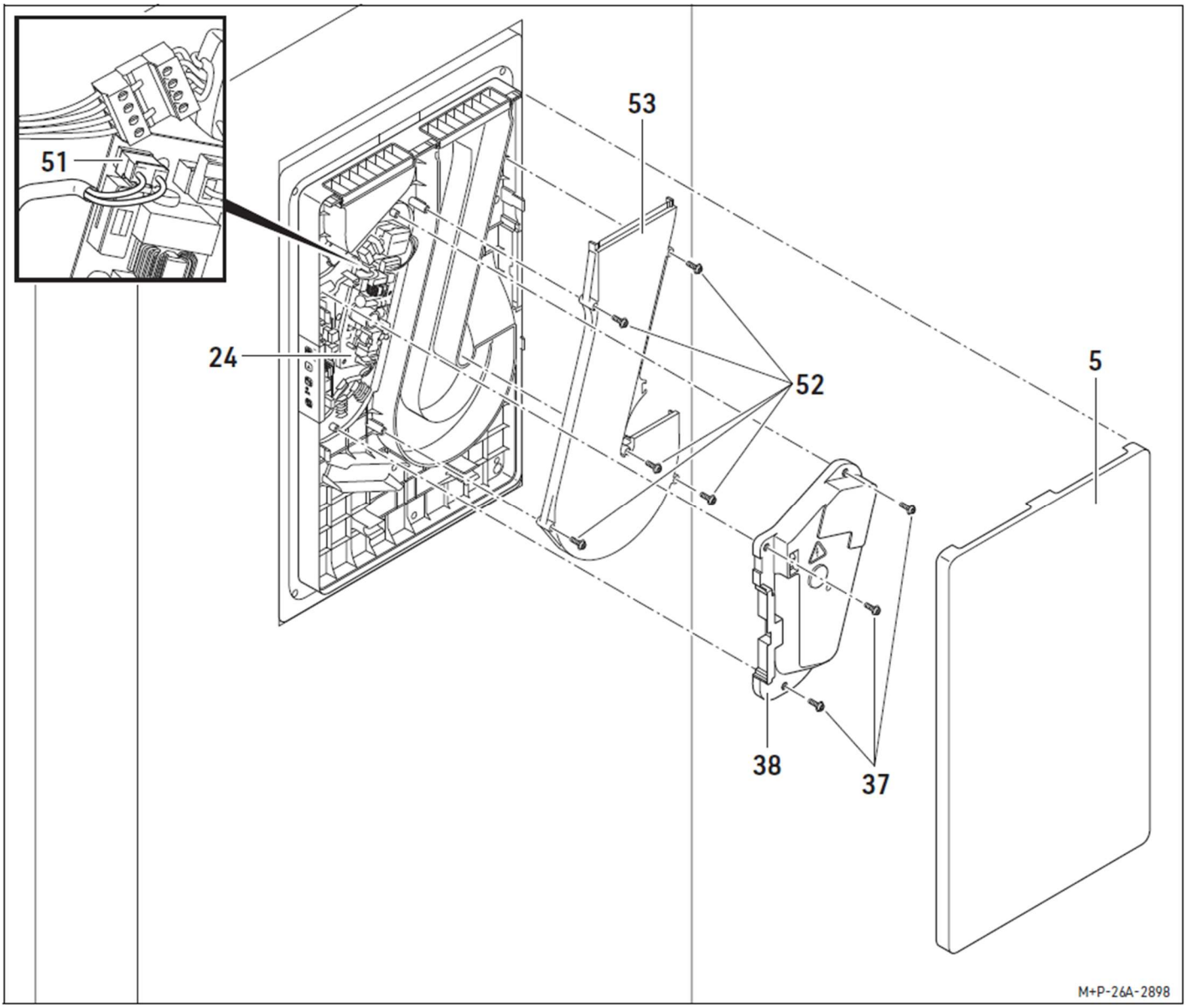

1 Scollegare l'alimentazione elettrica dall'unità di ventilazione residenziale.

2 Rimuovere il coperchio anteriore (5).

3 Portare l'interruttore dell'unità in posizione OFF per scollegare l'alimentazione.

4 Svitare le viti Torx 20 (37).

5 Rimuovere il coperchio (38) in modo da poter accedere alla scheda (24).

6 Scollegare il cavo (51) dalla scheda (24) e rimuovere il coperchio (38).

7 Allentare le viti (52) e rimuovere il coperchio (53).

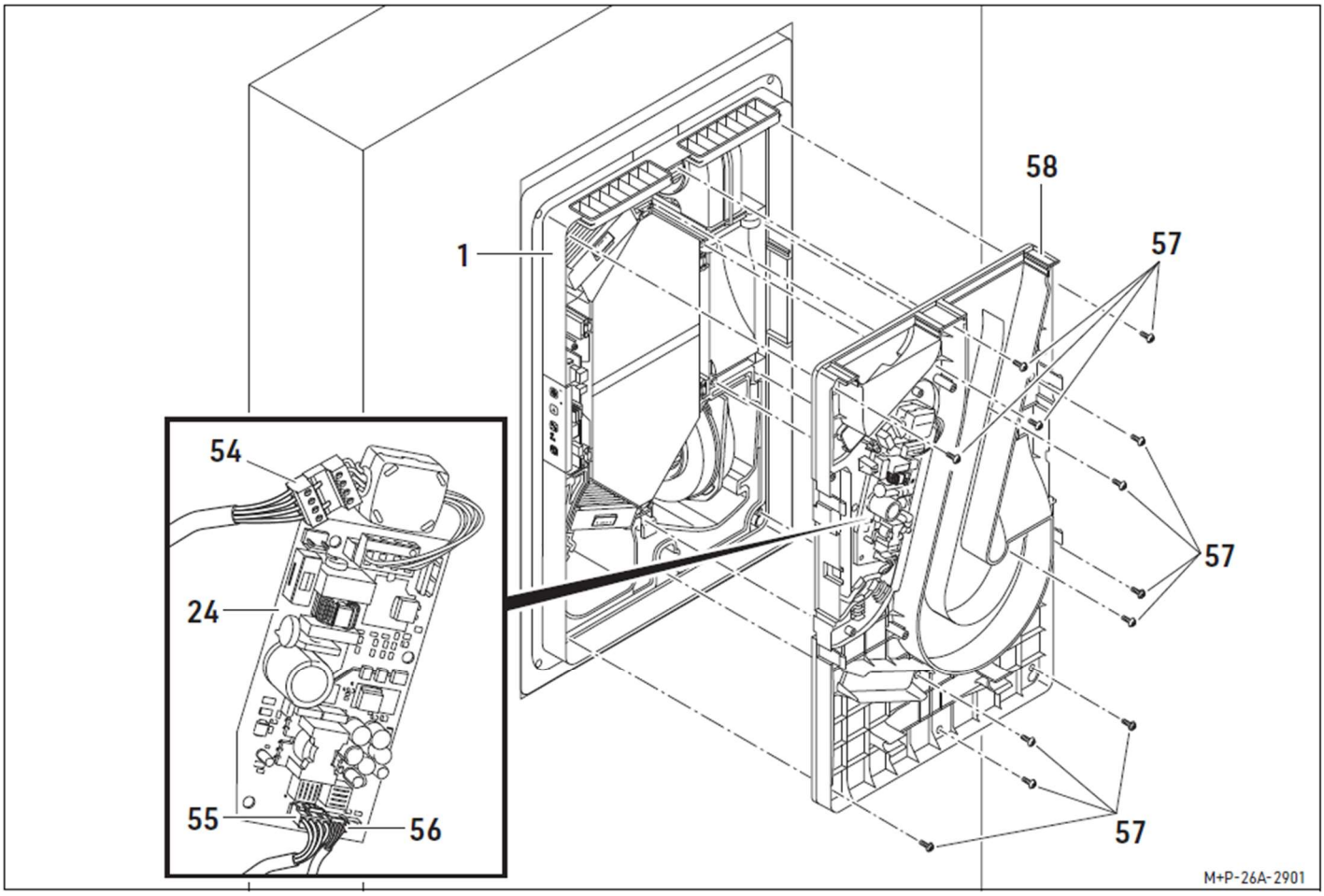

8 Scollegare i cavi (54), (55) e, se presente, il cavo (56) dalla scheda (24).

N.B.:

Se è installata una batteria elettrica di preriscaldamento, occorre scollegare anche i connettori 65 e 69 (schema elettrico a pag. 67).

N.B.:

Prima di rimuovere il coperchio interno (58), estrarre con cautela l'unità di comando PC80-FB e farla passare attraverso il foro presente nel coperchio (58). Prestare particolare attenzione al cavo piatto.
Una volta rimossa la copertura interna (58), riportare l'unità comando nella posizione originale.

9 Svitare le viti Torx 20 (57) e rimuovere il coperchio interno (58).

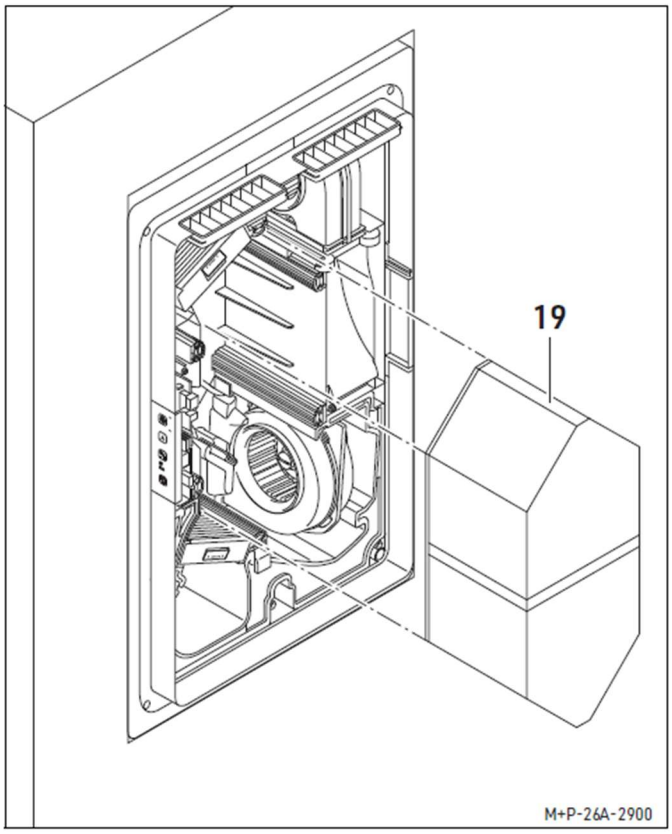

10 Estrarre lo scambiatore sensibile o entalpico (19).

11 Pulizia:
Immergere lo scambiatore sensibile o entalpico (19) in una miscela di acqua e detergente, risciacquarlo con acqua pulita, far defluire tutta l'acqua e infine lasciarlo asciugare completamente all'aria (si consiglia di attendere tra le 24 e le 48 ore).

12 Ricambio:
Estrarre lo scambiatore sensibile o entalpico (19) e sostituirlo.

13 Eseguire il montaggio seguendo le istruzioni nella sequenza inversa. Prestare attenzione alla direzione di installazione dello scambiatore sensibile o entalpico (19).

14 Portare l'interruttore dell'unità in posizione ON per ripristinare l'alimentazione.

15 Ricollegare l'alimentazione elettrica dell'unità di ventilazione residenziale.

9.5. PULIZIA/SOSTITUZIONE DEL VENTILATORE

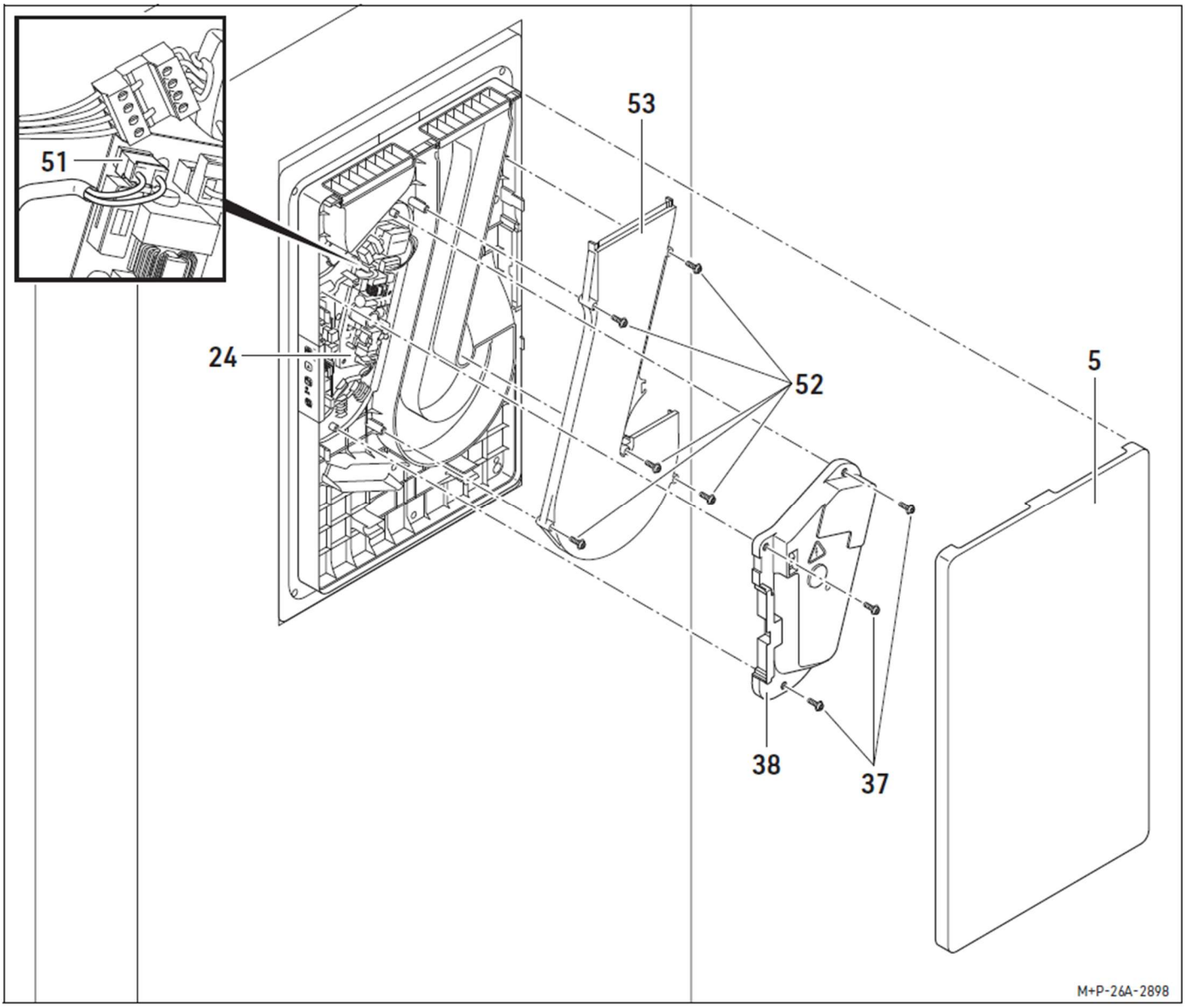

1 Scollegare l'alimentazione elettrica dall'unità di ventilazione residenziale.

2 Rimuovere il coperchio anteriore (5).

3 Portare l'interruttore dell'unità in posizione OFF per scollegare l'alimentazione.

4 Svitare le viti Torx 20 (37).

5 Rimuovere il coperchio (38) in modo da poter accedere alla scheda (24).

6 Scollegare il cavo (51) dalla scheda (24) e rimuovere il coperchio (38).

7 Allentare le viti (52) e rimuovere il coperchio (53).

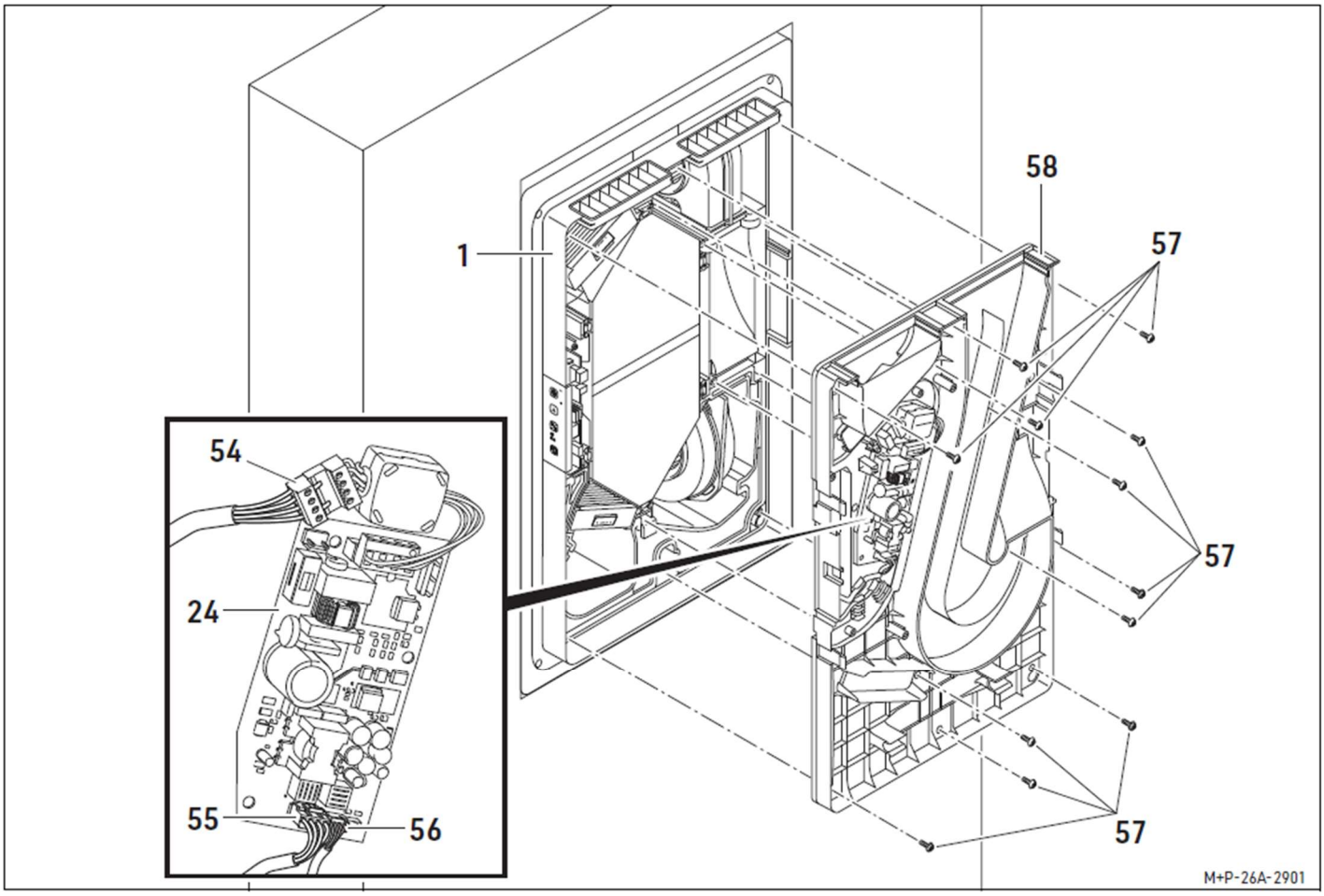

8 Scollegare i cavi (54), (55) e, se presente, il cavo (56) dalla scheda (24).

N.B.:

Se è installata una batteria elettrica di preriscaldamento, occorre scollegare anche i connettori 65 e 69 (schema elettrico a pag. 67).

N.B.:

Prima di rimuovere il coperchio interno (58), estrarre con cautela l'unità di comando PC80-FB e farla passare attraverso il foro presente nel coperchio (58). Prestare particolare attenzione al cavo piatto.
Una volta rimossa la copertura interna (58), riportare l'unità comando nella posizione originale.

9 Svitare le viti Torx 20 (57) e rimuovere il coperchio interno (58).

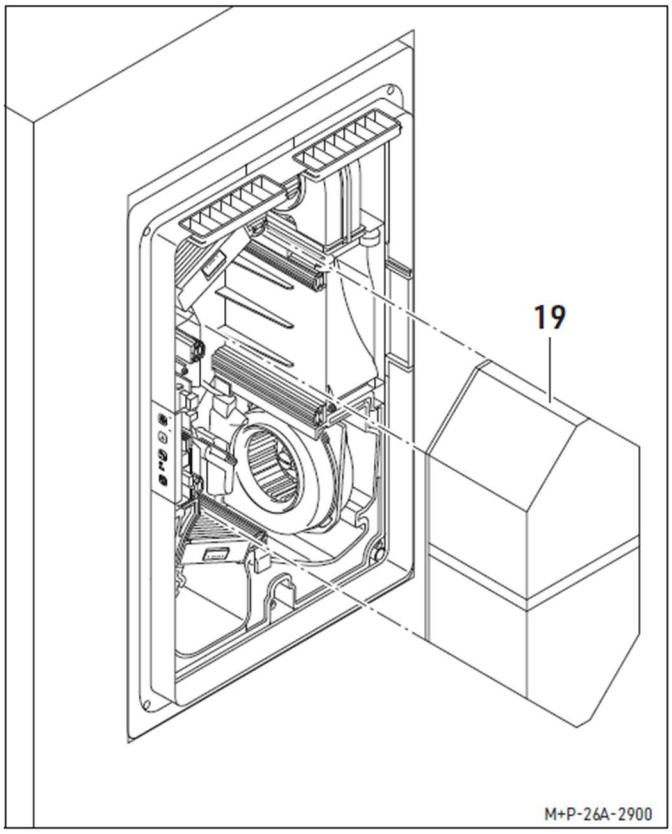

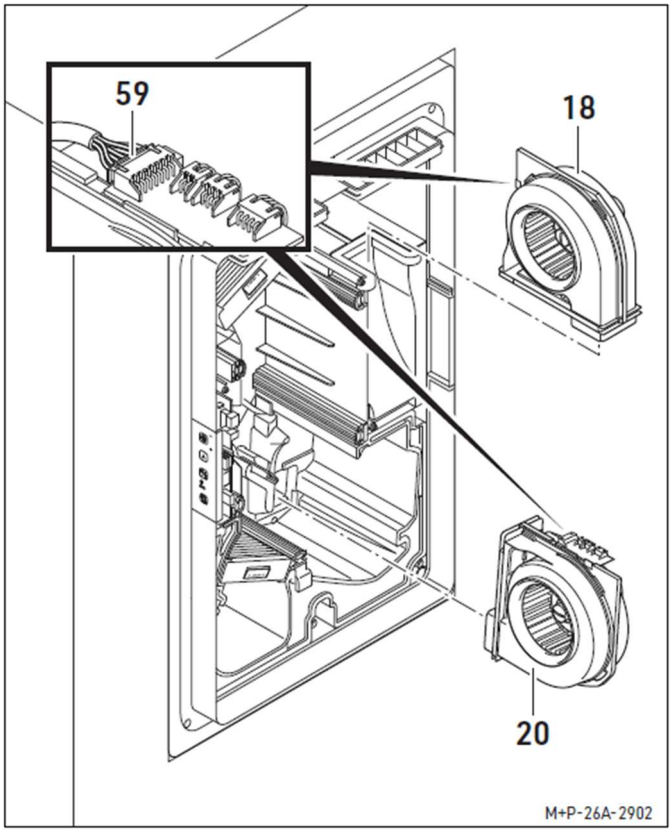

10 Estrarre lo scambiatore sensibile o entalpico (19).

11 Pulizia:
- 11.1 Estrarre il ventilatore di mandata (18) e di estrazione (20).
- 11.2 Scollegare il cavo (59).
- 11.3 Pulire tutte le pale del ventilatore con un pennello.

12 Ricambio:
- 12.1 Estrarre il ventilatore di mandata (18) o di estrazione (20).
- 12.2 Scollegare il cavo (59).
- 12.3 Sostituire il ventilatore.

13 Eseguire il montaggio seguendo le istruzioni nella sequenza inversa.

14 Portare l'interruttore dell'unità in posizione ON per ripristinare l'alimentazione.

15 Ricollegare l'alimentazione elettrica dell'unità di ventilazione residenziale.

9.6. SOSTITUZIONE DELLA SCHEDA MADRE

Danni materiali

Per evitare dei danni, quando si sostituisce la scheda madre è necessario proteggerla da scariche elettrostatiche. Evitare di caricare elettricamente la cassa dell'unità di ventilazione residenziale, per esempio collegandola a terra.

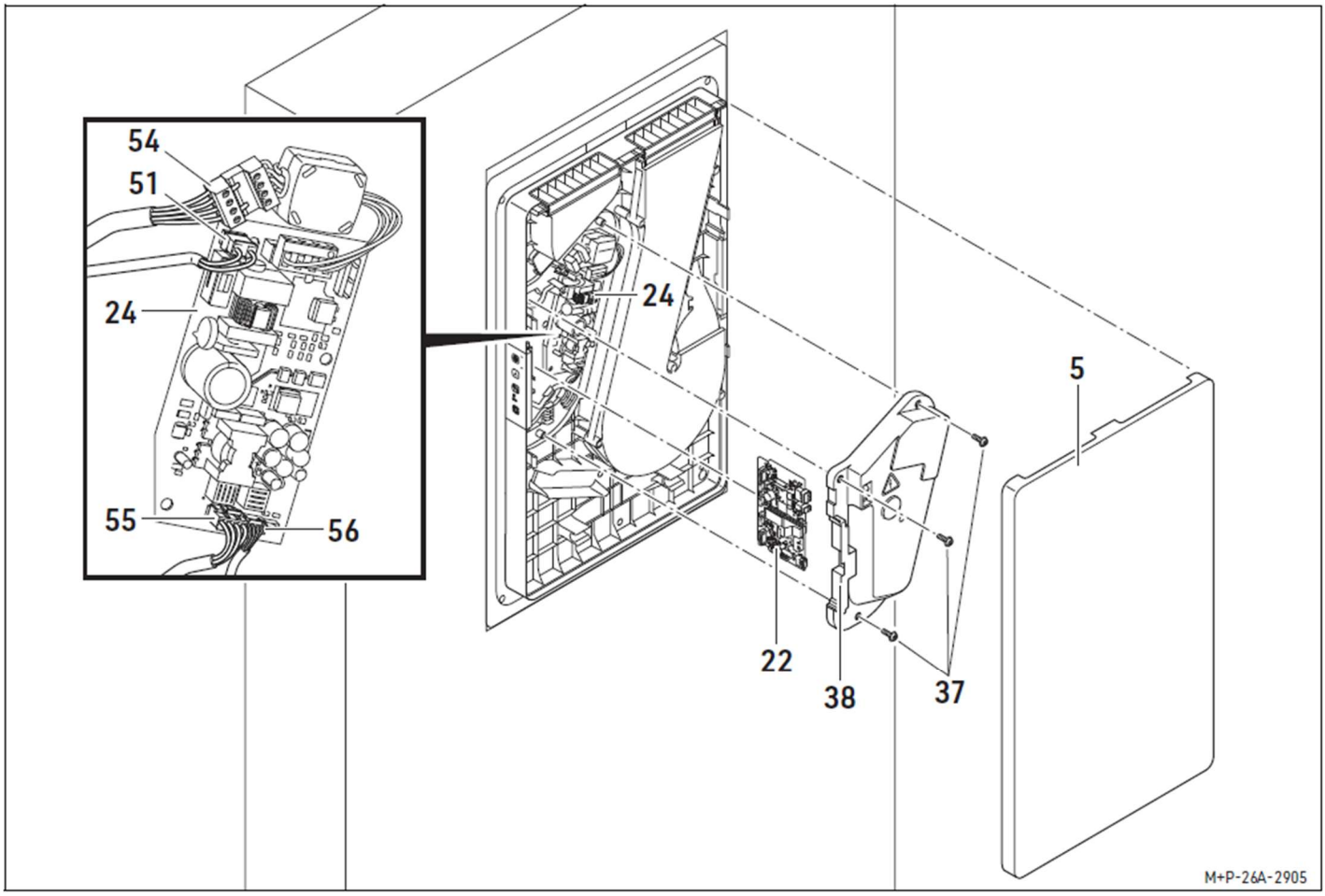

1 Scollegare l'alimentazione elettrica dall'unità di ventilazione residenziale.

2 Rimuovere il coperchio anteriore (5).

3 Portare l'interruttore dell'unità in posizione OFF per scollegare l'alimentazione.

4 Svitare le viti Torx 20 (37).

5 Rimuovere il coperchio (38) in modo da poter accedere alla scheda (24).

6 Scollegare il cavo (51) dalla scheda (24) e rimuovere il coperchio (38).

7 Scollegare i cavi (54), (55) e, se presente, il cavo (56) dalla scheda (24).

8 Estrarre e sostituire la scheda (22).

9 Applicare l'adesivo allegato con il numero di serie sopra la targhetta identificativa, vedere pagina 62.

10 Eseguire il montaggio seguendo le istruzioni nella sequenza inversa.

11 Portare l'interruttore dell'unità in posizione ON per ripristinare l'alimentazione.

12 Ricollegare l'alimentazione elettrica dell'unità di ventilazione residenziale.

9.7. SOSTITUZIONE DEL SENSORE DI UMIDITÀ / SONDA DI TEMPERATURA

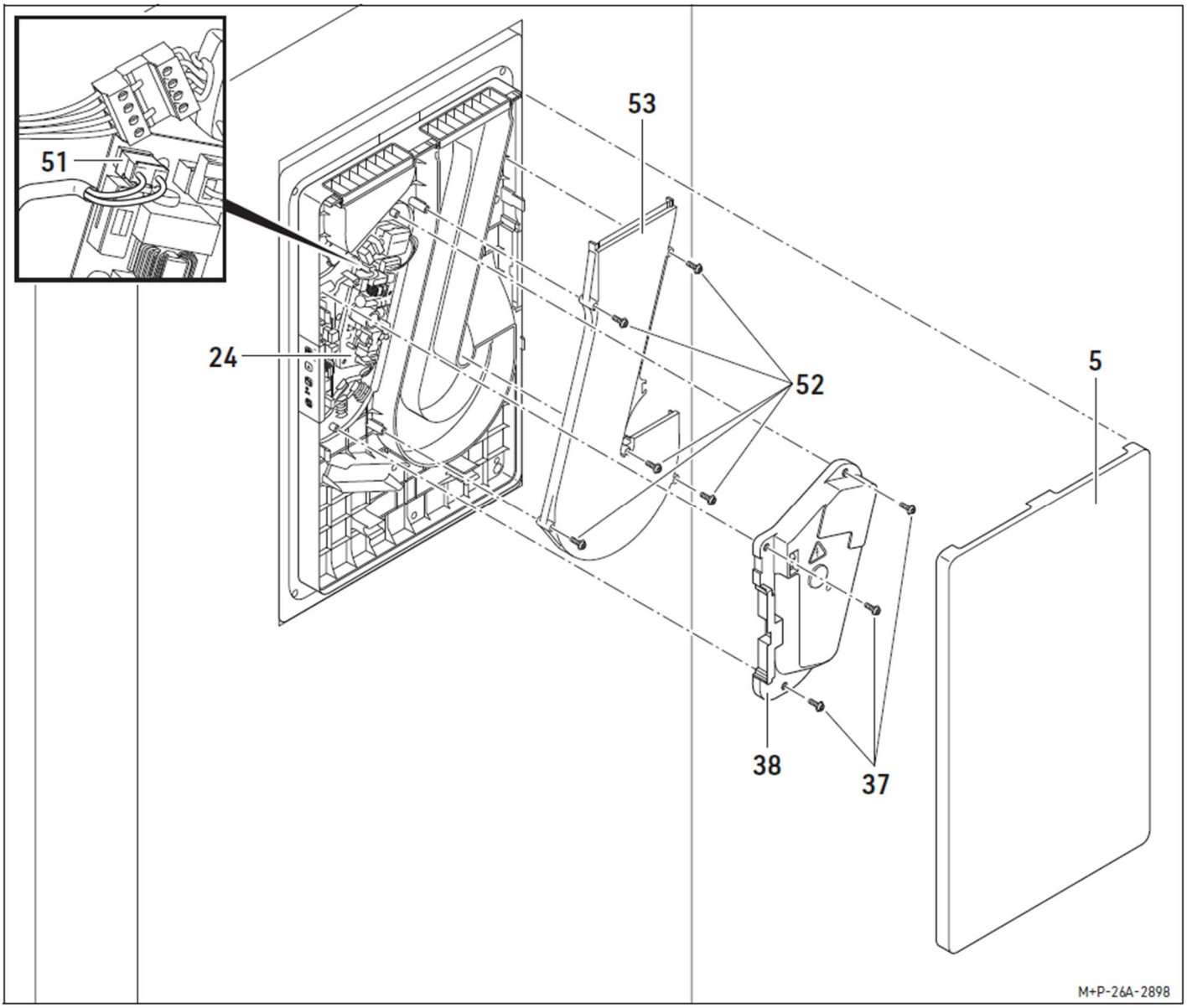

1 Scollegare l'alimentazione elettrica dall'unità di ventilazione residenziale.

2 Rimuovere il coperchio anteriore (5).

3 Portare l'interruttore dell'unità in posizione OFF per scollegare l'alimentazione.

4 Svitare le viti Torx 20 (37).

5 Rimuovere il coperchio (38) in modo da poter accedere alla scheda (24).

6 Scollegare il cavo (51) dalla scheda (24) e rimuovere il coperchio (38).

7 Allentare le viti (52) e rimuovere il coperchio (53).

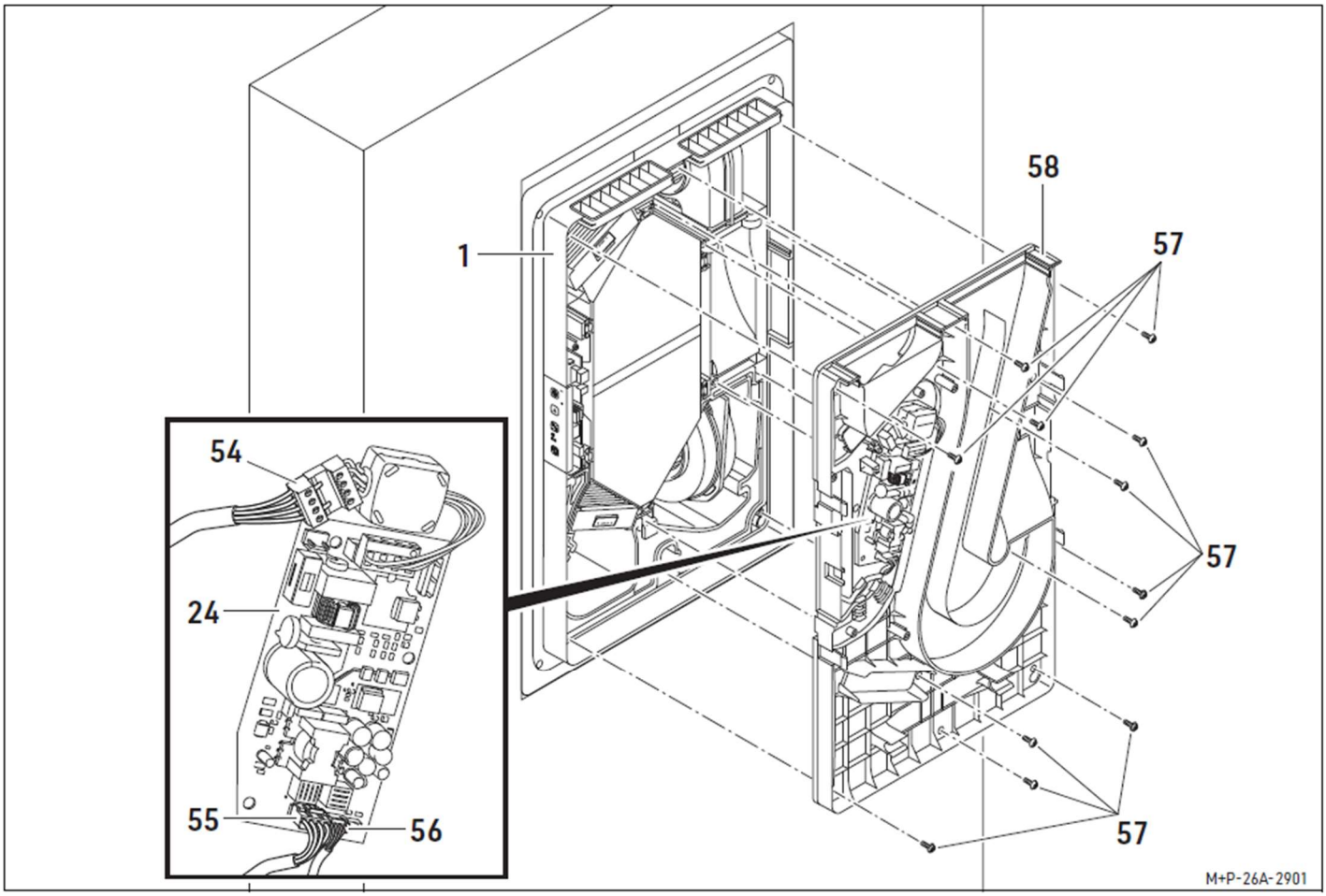

8 Scollegare i cavi (54), (55) e, se presente, il cavo (56) dalla scheda (24).

N.B.:

Se è installata una batteria elettrica di preriscaldamento, occorre scollegare anche i connettori 65 e 69 (schema elettrico a pag. 67).

N.B.:

Prima di rimuovere il coperchio interno (58), estrarre con cautela l'unità di comando PC80-FB e farla passare attraverso il foro presente nel coperchio (58). Prestare particolare attenzione al cavo piatto.
Una volta rimossa la copertura interna (58), riportare l'unità comando nella posizione originale.

9 Svitare le viti Torx 20 (57) e rimuovere il coperchio interno (58).

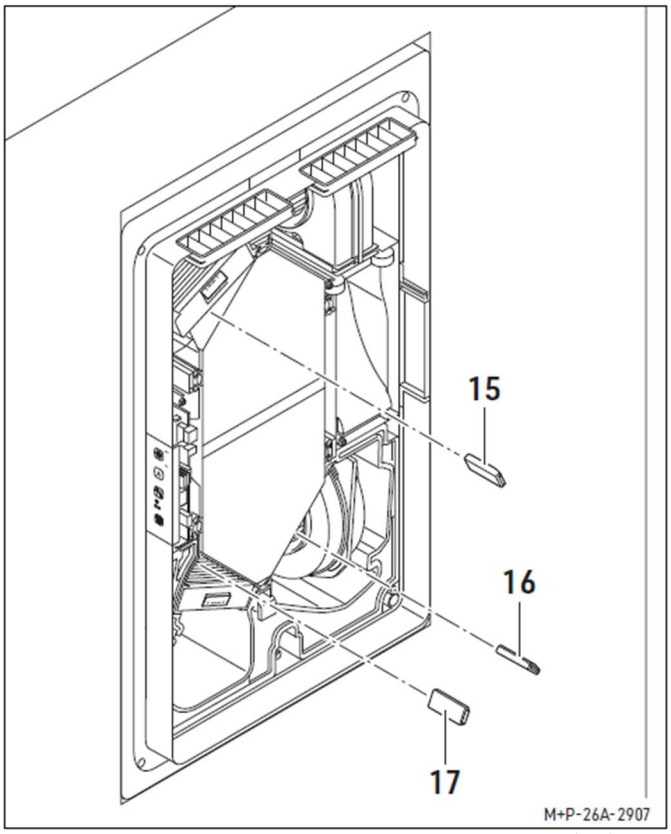

10 Scollegare il sensore dell'aria di estrazione (15), dell'aria di espulsione (16) e dell'aria esterna (17) dalla scheda plug-in (22); vedere pagina 67.

11 Estrarre e sostituire il sensore dell'aria di estrazione (15), dell'aria di espulsione (16) e dell'aria esterna (17).

12 Eseguire il montaggio seguendo le istruzioni nella sequenza inversa.

13 Portare l'interruttore dell'unità in posizione ON per ripristinare l'alimentazione.

14 Ricollegare l'alimentazione elettrica dell'unità di ventilazione residenziale.

10. SCHEDA DI MESSA IN FUNZIONE

N.B.:

Conservare con cura la presente scheda. In caso di reclamo durante il periodo di garanzia, se richiesto da Pluggit o dal rivenditore specializzato a cui ci si rivolge, è necessario presentarla per avere diritto al servizio.

	Responsabile della messa in funzione	Ditta installatrice
Ditta		
Nome		
Via		
Città/CAP		
Telefono		
E-mail		

Progetto/Committente	
Nome	
Via/CAP/Città	
Telefono/E-mail	

Tipo di apparecchio	N. di serie dell'apparecchio	Installazione	
		❑ Sopra intonaco	❑ Completamente incassato
		❑ Parzialmente incassato senza estrazione canalizzata	❑ Parzialmente incassato con estrazione canalizzata

❑ Comando wireless	❑ Batteria elettrica di preriscaldamento	❑ Modulo di comunicazione

L'impianto è stato installato completamente e messo in funzione (test) tenendo conto in particolare delle operazioni descritte di seguito. Le informazioni specifiche necessarie al funzionamento dell'impianto sono state annotate.

Controllato / eseguito	Fatto	Note
Insonorizzazione dell'unità di ventilazione (suono estrinseco e intrinseco); installazione in posizione accessibile e in una stanza dove non c'è il rischio che geli (≥12 °C).	☐	
Controllo della pulizia delle griglie esterne e di tutti i filtri presenti nell'impianto. Torrino ben fissato.	☐	
Condotti installati e fissati correttamente; condotti di presa aria esterna e di espulsione a tenuta di vapore; condotti di mandata e di estrazione isolati termicamente, se necessario.	☐	
Controllare il distributore dell'aria di mandata e di estrazione e, se necessario, eseguire le regolazioni.	☐	
Verificare la pulizia della bocchetta dell'aria di mandata/estrazione (filtro).	☐	
Impostazione nominale dell'unità di ventilazione.	☐	Portata estrazione: _____ m^3/h Portata mandata: _____ m^3/h
Sono stati mostrati tutti i filtri e si è spiegato come pulirli/sostituirli. È stata mostrata la segnalazione filtro sull'unità di comando.	☐	Classe filtro estrazione: _____ Classe filtro mandata: _____
È stata fornita indicazione in merito alle aperture di compensazione e al funzionamento congiunto dell'impianto di ventilazione con stufe e caminetti alimentati dall'aria dell'ambiente, qualora sia presente un sistema di canalizzazione.	☐	
Consegna delle istruzioni per l'uso e l'installazione.	☐	
Spiegazione del funzionamento e dell'uso dell'impianto.	☐	
Spiegazione degli accessori opzionali.	☐	
Indicazioni particolari		

L'impianto è stato avviato senza riscontrare non conformità ed è stato consegnato senza riserve. Eventuali prestazioni non conformi da parte di altri operatori coinvolti nel progetto sono state annotate nella presente scheda. Si è fatto presente al committente/utente finale che eventuali modifiche al sistema di ventilazione (ad eccezione delle operazioni descritte nella sezione dedicata all'utente) possono provocare dei danni, rappresentare un pericolo e causare il decadimento della garanzia. Eseguire la manutenzione annuale necessaria. I filtri di mandata e di estrazione devono essere sostituiti almeno una volta all'anno.

Data/Firma del responsabile della messa in funzione

Data/Firma del committente/utente finale

11. DATI TECNICI

11.1. CONDIZIONI DI INSTALLAZIONE

Temperatura ambiente nel locale di installazione	da +12 °C a +40 °C
Temperatura min. dell'aria esterna (con batteria elettrica di preriscaldamento (accessorio))	-15°C
Condizioni ambientali	non saline, non aggressive dal punto di vista chimico, atmosfera non esplosiva

11.2. DATI RELATIVI ALL'APPARECCHIO

Peso	11 kg
Materiale:	
Pannello frontale Rivestimento apparecchio Copertura dei filtri Corpo dell'apparecchio	Plastica Plastica Plastica PPE
Tensione di alimentazione	230 V AV, 50 Hz spina Schuko
Potenza massima	
PC80WRG PC80ERG	$P_{max.}$ = 26 W $P_{max.}$ = 24 W
Portata d'aria nominale (estrazione)	fino a 80 m³/h con 100 Pa
Regolazione delle velocità	4 livelli
Ventilatori DC	2, a pale curve all'indietro
Scambiatore di calore a flussi incrociati in controcorrente	Sensibile: plastica Entalpico: membrana polimerica
Collegamento aria esterna ed espulsione	DN100 Condotti in plastica KPH5-100/KPH7-100
Filtri	Filtro di estrazione: • ISO Coarse 65% Filtro aria esterna: • ISO Coarse 65% • Optional: ISO ePM1 50%
Unità di comando cablata	Installabile sul lato sinistro o su quello destro
Grado di protezione	IP22

11.3. RECUPERO DI CALORE E UMIDITÀ

		PC80WRG	PC80ERG
EN13141-7	Recupero di calore (ηWRG,eff)	86%	78%
	Recupero dell'umidità	-	58%

11.4. NUMERO DI SERIE

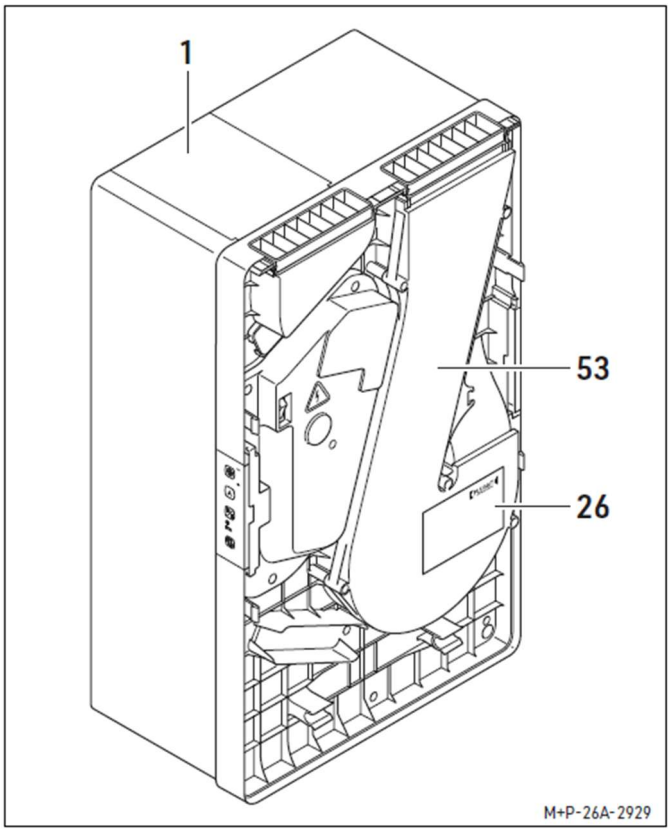

Il numero di serie si trova sulla targhetta identificativa (26) situata sul coperchio (53) dell'unità di ventilazione residenziale (1).

11.5. DIMENSIONI PC80WRG/PC80ERG

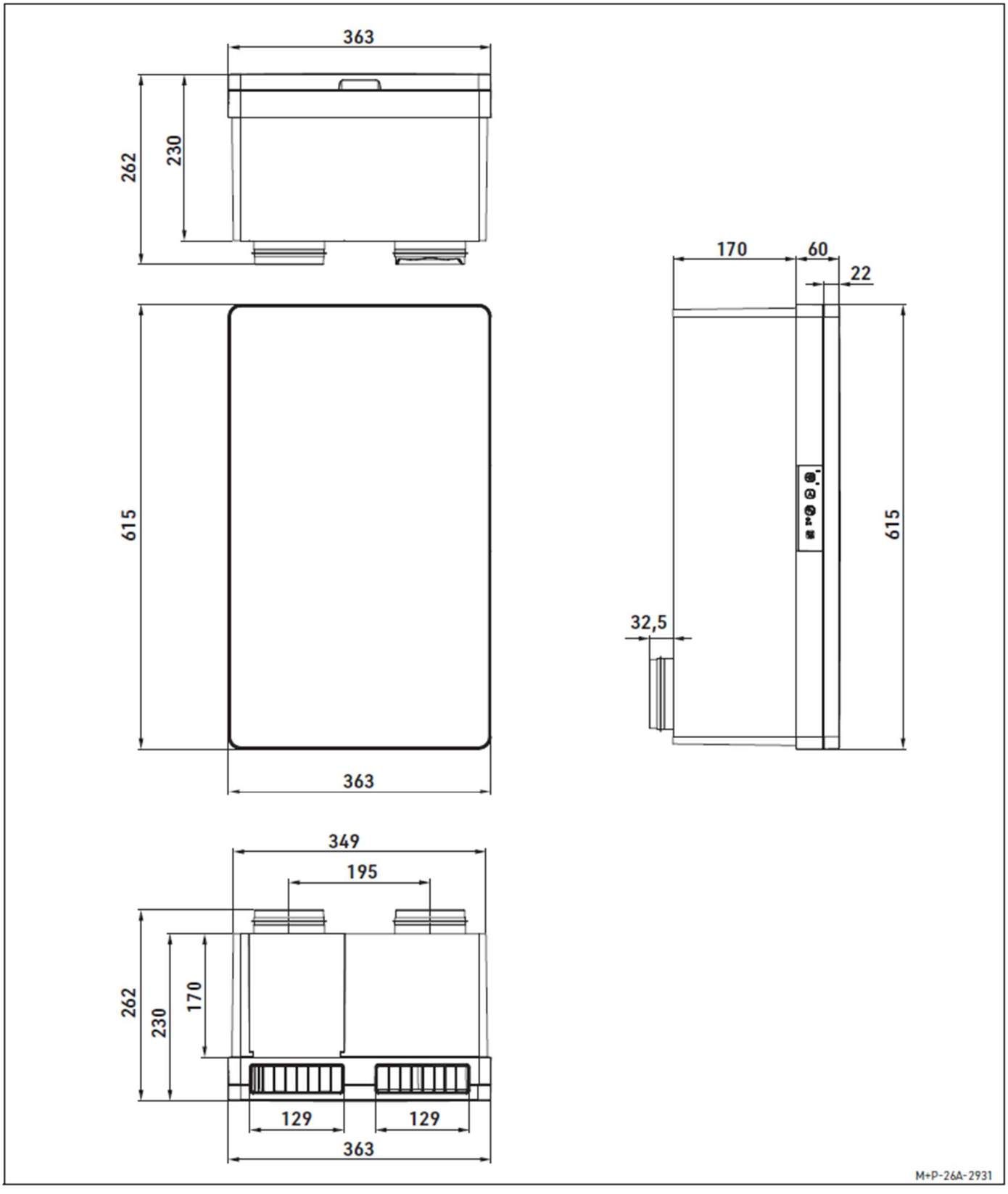

11.6. DIMENSIONI DIMA DI FORATURA

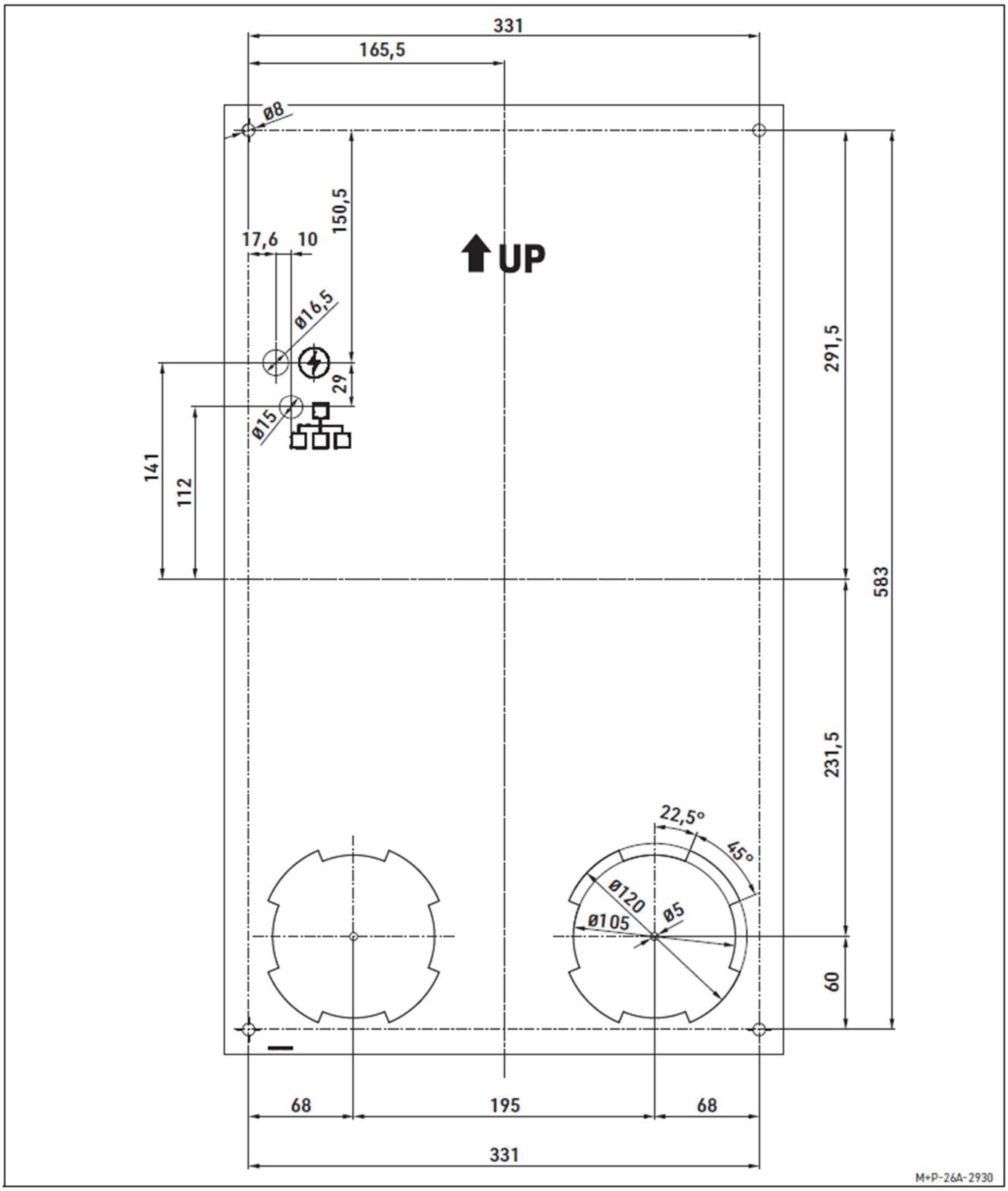

11.7. DIMENSIONI GRIGLIA ESTERNA WSG100KW / WSG100KA

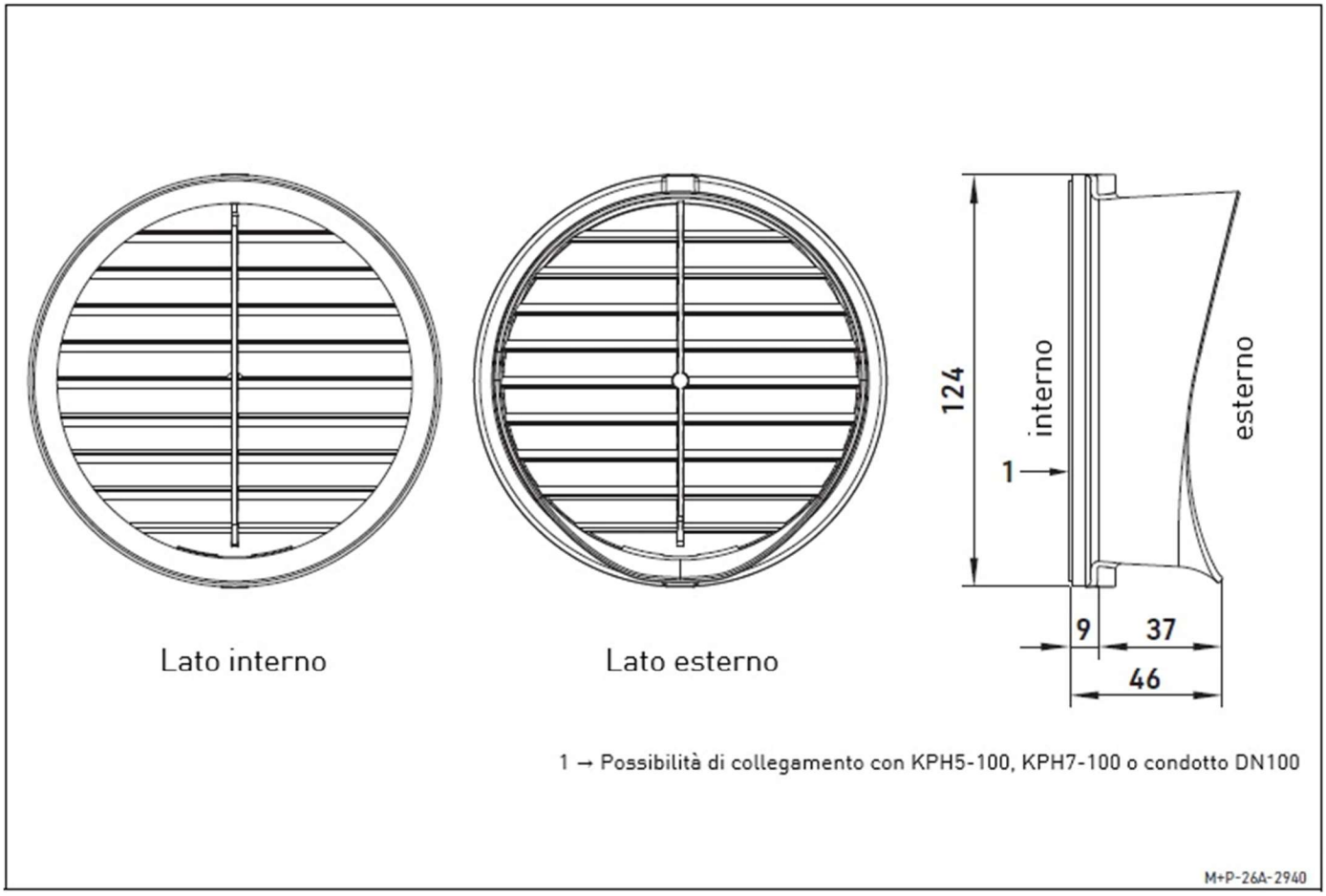

11.8. DIMENSIONI GRIGLIA ESTERNA WSG100DVA / WS100DW / WSG100DA

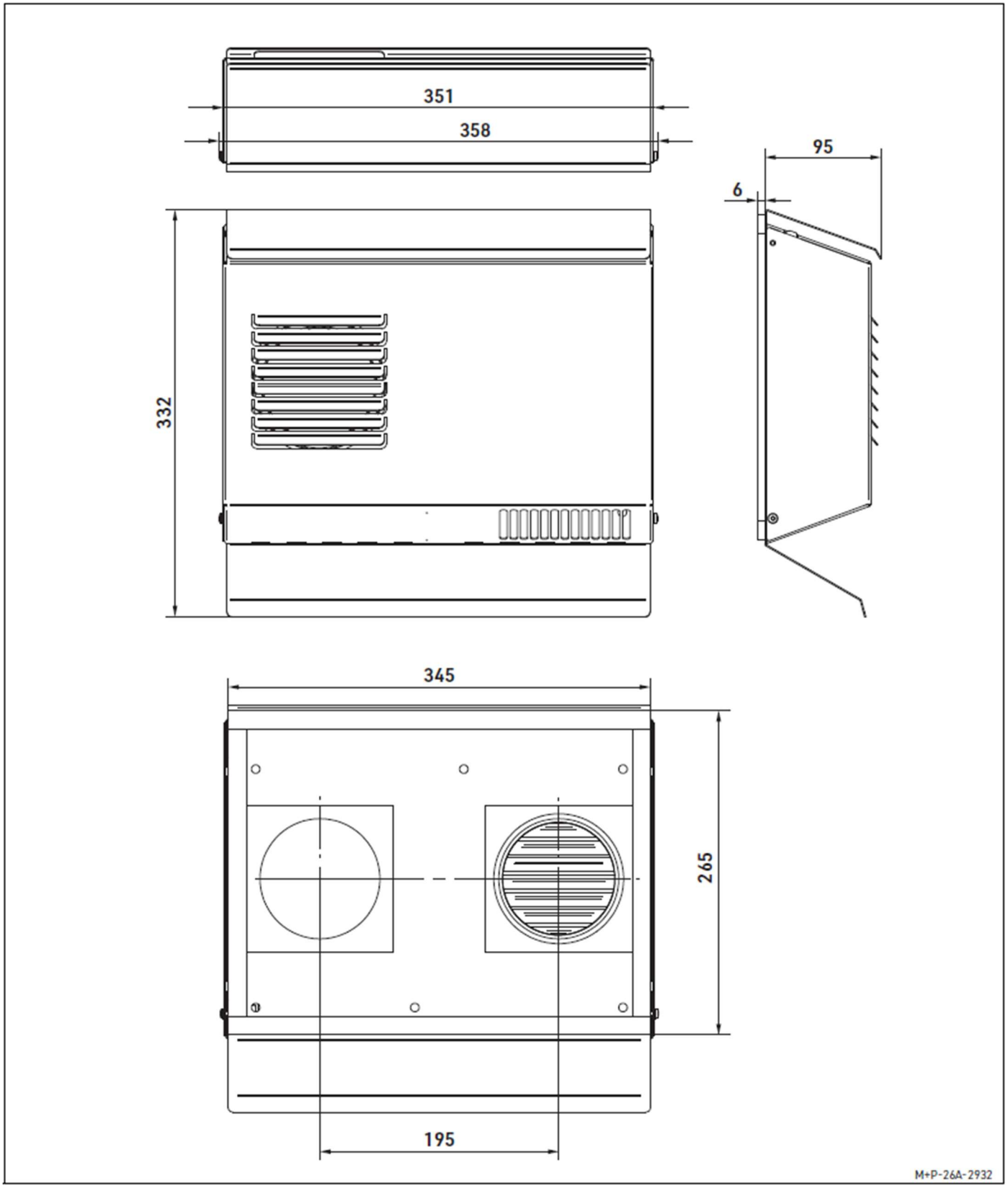

11.9. SCHEMA ELETTRICO DELLA SCHEDA DI ALIMENTAZIONE

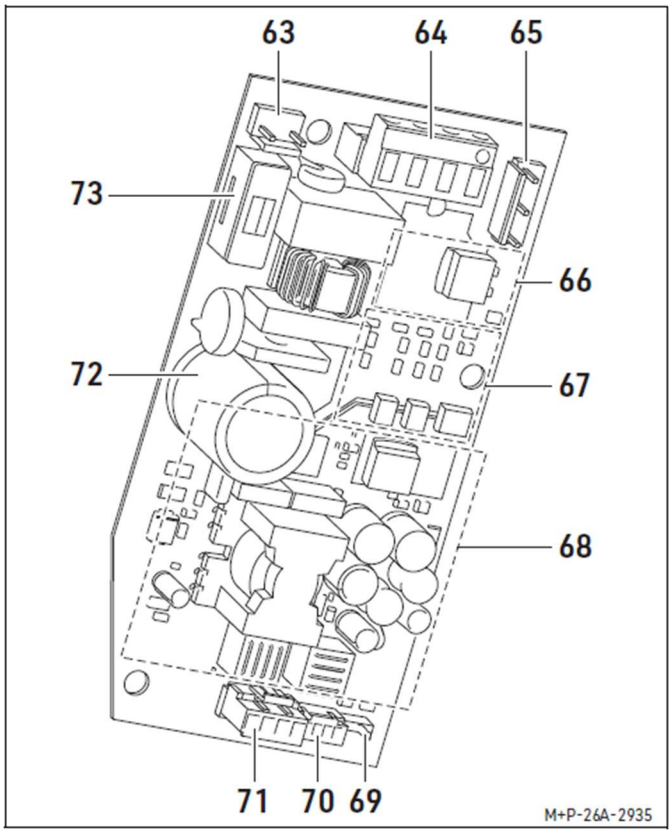

63 Contatto interruttore ON/OFF
64 Collegamento principale: L-N-Ls-Terra
65 Collegamento alimentazione batteria di preriscaldamento
66 Controllo batteria di preriscaldamento
67 Ls / PPZ / Bat
68 Alimentatore da 80 W, 12 V/24 V
69 Sensore batteria di preriscaldamento (ODA T2.1)
70 Ls / PPZ / Bat / T2.1
71 Collegamento con la scheda madre PC80PL
72 Condensatore di controllo delle serrande
73 Fusibile

11.10. SCHEMA ELETTRICO DELLA SCHEDA MADRE PC80PL

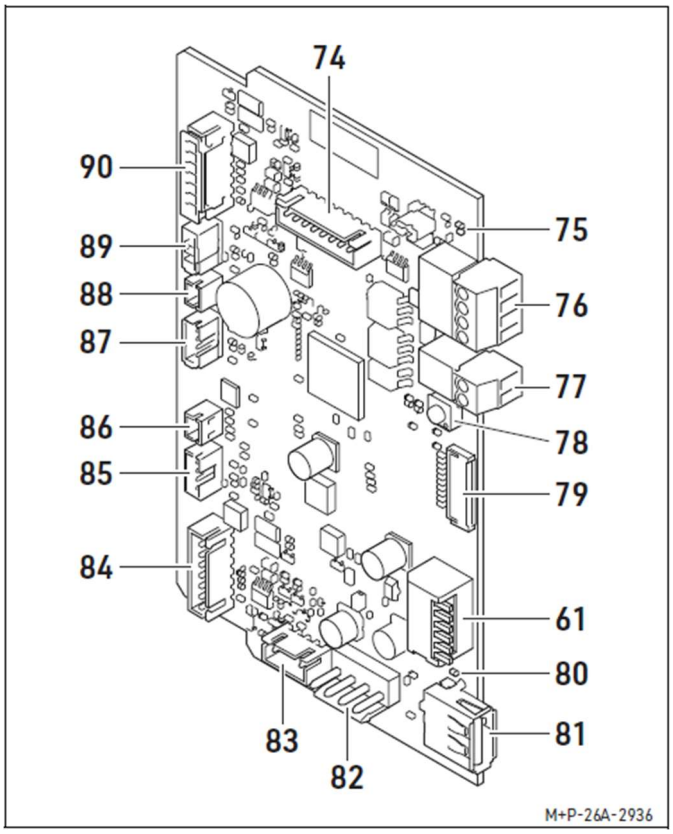

74 Connettore modulo RF/WiFi
75 LED di stato Modbus D1, D2
76 Modbus
77 Connettore arresto di emergenza
78 Reset
79 Connettore unità di comando
61 Interruttore DIP
80 LED di stato D3
81 Porta USB
82 Collegamento con la scheda di alimentazione
83 Ls / PPZ / Bat / T2.1
84 Ventilatore di estrazione
85 Sensore espulsione (EHA T1.2/H1.2)
86 Non assegnato
87 Sensore aria esterna (ODA_CORE/H2.1)
88 Non assegnato
89 Sensore estrazione (ETA T1.1/H1.1)
90 Ventilatore di mandata

12. MESSA FUORI SERVIZIO / SMALTIMENTO

12.1. MESSA FUORI SERVIZIO

L'unità di ventilazione residenziale PC80WRG/PC80ERG può essere messo fuori servizio esclusivamente da personale qualificato.

- Scollegare l'unità.
- Scollegare l'intero impianto dalla rete elettrica.

12.2. IMBALLAGGIO

La maggior parte degli imballaggi per il trasporto e di protezione è realizzata con materiali riutilizzabili.

Tutti i materiali di imballaggio devono essere smaltiti in conformità con le normative locali.

12.3. SMALTIMENTO



Gli impianti di ventilazione domestici contengono materie prime e sostanze preziose che non devono essere smaltiti nei rifiuti indifferenziati. Il vecchio impianto può essere consegnato a un'azienda locale di riciclaggio per essere riutilizzato. Se invece si decide di smaltirlo, occorre farlo nel rispetto delle normative nazionali vigenti.

13. MAPPA MODBUS

INPUT REGISTERS (SOLA LETTURA)				
Numero	Indirizzo Modbus	Registro	Valori	Descrizione
3	30004	Modalità operativa attuale	0	MANUALE
			1	AUTOMATICO IN BASE AGLI EVENTI
			2	AUTOMATICO PROPORZIONALE
			3	BOOST
			4	PRERISCALDAMENTO ANTIGELO
			5	ESTATE
			6	ALLARME
			10	MODALITÀ DI INSTALLAZIONE
			11	USCITA MODALITÀ DI INSTALLAZIONE
			12	RIPRISTINA LA CONNESSIONE Wi-Fi
8	30009	PWM reale ventilatore di mandata (2.2)	15-100	% PWM
9	30010	PWM reale ventilatore di espulsione (1.1)	15-100	% PWM
10	30011	Giri al minuto reali ventilatore di mandata (2.2)	0-4000	rpm
11	30012	Giri al minuto reali ventilatore di espulsione (2.2)	0-4000	rpm
17	30018	Lettura temperatura sensore di estrazione (ETA T1.1)	-350....520	°C
18	30019	Lettura temperatura sensore di espulsione (EHA T1.2)	-350....520	°C
19	30020	Lettura temperatura sensore aria esterna con batteria elettrica installata (ODA T2.1)	-350....520	°C
20	30021	Lettura temperatura sensore aria esterna (ODA_CORE)	-350....520	°C
21	30022	Lettura umidità sensore di estrazione (ETA H1.1)	0-100	%HR
22	30023	Lettura umidità sensore di espulsione (EHA H1.2)	0-100	%HR
23	30024	Lettura umidità sensore aria esterna (ODA_CORE H2.1)	0-100	%HR
24	30025	Tipo AIRSENS1	0	Non connesso
			1	HR
			2	VOC
			3	CO2
25	30026	Tipo AIRSENS2	0	Non connesso
			1	HR
			2	VOC
			3	CO2
26	30027	Tipo AIRSENS3	0	Non connesso
			1	HR
			2	VOC
			3	CO2
27	30028	Tipo AIRSENS4	0	Non connesso
			1	HR
			2	VOC
			3	CO2
28	30029	Lettura AIRSENS1	0-2000	%HR, ppm, ppm
29	30030	Lettura AIRSENS2	0-2000	%HR, ppm, ppm
30	30031	Lettura AIRSENS3	0-2000	%HR, ppm, ppm
31	30032	Lettura AIRSENS4	0-2000	%HR, ppm, ppm
41	30042	Stato della batteria elettrica di preriscaldamento	0	STOP
			1	IN ATTESA
			2	IN FUNZIONE
			3	ALLARME
45	30046	Tempo rimanente per la sostituzione dei filtri	0-720	Giorni

INPUT REGISTERS (SOLA LETTURA)				
Numero	Indirizzo Modbus	Registro	Valori	Descrizione
46	30047	Allarme in corso	0-15	1- Errore di comunicazione interna 2- Allarme antincendio 3- Ventilatore di estrazione (nessun rpm) 4- Ventilatore di mandata (nessun rpm) 5- Serranda di espulsione 6- Serranda di mandata 7- Errore sensore aria di estrazione 8- Errore sensore aria di espulsione 9- Errore sensore batteria elettrica 10- Errore sensore aria esterna 11- Modalità estiva e funzione antigelo incompatibili 12- Arresto di emergenza della batteria elettrica 13- Airsens (nessuna connessione) 14a- Allarme sostituzione filtro 14b- Filtro non sostituito dopo 60 giorni 15 – Errore del modulo Wi-Fi

HOLDING REGISTERS (LETTURA/SCRITTURA)						
Numero	Indirizzo Modbus	Registro	Valori	Descrizione	Predefinito	Commenti
0	40001	Indirizzo Modbus	1-247	1	1	
1	40002	Velocità di trasmissione Modbus (baud rate)	0	4800 bps	2	
			1	9600 bps		
			2	19200 bps		
			3	38400 bps		
2	40003	Parità Modbus	0	EVEN	0	
			1	ODD		
			2	NONE		
4	40005	Velocità manuale	1	m^3/h	2	
			2	m^3/h		
			3	m^3/h		
			4	m^3/h		
5	40006	Sbilanciamento dei flussi	-15...+15	a incrementi dell'1%	0	
6	40007	Impostazione portata 1	20-80	(m^3/h)	20	
7	40008	Impostazione portata 2	20-80	(m^3/h)	38	
8	40009	Impostazione portata 3	20-80	(m^3/h)	56	
9	40010	Impostazione portata 4	20-100	(m^3/h)	80	
10	40011	Impostazione portata BOOST	20-100	(m^3/h)	80	
13	40014	Durata BOOST	0-121	minuti	20	
14	40015	Ritardo BOOST	0-120	secondi	0	
15	40016	Modalità di ingresso LS	0	Interruttore	0	Impostare l'unità in modalità BOOST. Impostazione tramite interruttore o pulsante
			1	-		
16	40017	Funzione auto proporzionale con sensore interno: portata minima	1-2	Impostazione della portata	1	
17	40018	Funzione auto proporzionale con sensore AIRSENS: portata minima	1-2	Impostazione della portata	1	
18	40019	Funzione auto proporzionale con sensore interno: portata massima	3-4	Impostazione della portata	4	

HOLDING REGISTERS (LETTURA/SCRITTURA)						
Numero	Indirizzo Modbus	Registro	Valori	Descrizione	Predefinito	Commenti
19	40020	Funzione auto proporzionale con sensore AIRSENS: portata massima	3-4	Impostazione della portata	4	
20	40021	Funzione auto proporzionale con sensore interno: HR minima	40-60	RH (%)	40	
21	40022	Funzione auto proporzionale con sensore AIRSENS: HR minima	40-60	RH (%)	40	
22	40023	Funzione auto proporzionale con sensore AIRSENS: VOC/CO2 minima	450-1100	VOC/CO2 (ppm)	450	
23	40024	Funzione auto proporzionale con sensore interno: HR massima	70-90	RH (%)	80	
24	40025	Funzione auto proporzionale con sensore AIRSENS: HR massima	70-90	RH (%)	80	
25	40026	Funzione auto proporzionale con sensore AIRSENS: VOC/CO2 massima	1000-2000	VOC/CO2 (ppm)	2000	
26	40027	Modalità estiva	0	disabilitata	1	
			1	estrazione		
			2	mandata		
27	40028	Durata modalità estiva	30-120	minuti	120	
29	40030	Temperatura minima di estrazione in modalità estiva	210-300	d°C	230	
32	40033	Tempo segnalazione filtro	1-24	Mesi	12	
41161	41162	Stato del modulo Wi-Fi	0	Valore predefinito	0	
			1	Attivazione modalità Access Point (AC)		
			2	Access Point (AC) creato		
			3	Connesso		
			4	Errore / Non connesso		
			5	Problema con la registrazione		
			6	Errore identificazione dispositivo		
			7	Errore di scrittura Modbus		

OUTPUT COILS (LETTURA/SCRITTURA)					
Numero	Indirizzo Modbus	Registro	Valori	Descrizione	Predefinito
0	1	Modalità operativa	0-1	0: Manuale 1: Auto	0
1	2	Modalità ESTATE	0-1	0: OFF 1: ON	0
2	3	Modalità BOOST	0-1	0: OFF 1: ON	0
3	4	Modalità di installazione	0-1	0: OFF 1: ON	0
4	5	Reset segnalazione filtro	0-1	0: - 1: Reset	0
6	7	Ripristina le impostazioni di fabbrica	0-1	0: - 1: Ripristina	0

DISCRETE INPUTS (SOLO LETTURA)						
Numero	Indirizzo Modbus	Registro	Valori	Descrizione	Predefinito	Commenti
0	10001	Allarme segnalazione filtro	0-1	0: Inattivo 1: Attivo	0	
1	10002	Allarme antincendio	0-1	0: Inattivo 1: Attivo	0	
10	10011	Stato del sensore #1 EHA	0-1	0: OK 1: Errore	0	
11	10012	Stato del sensore #2 ODA_CORE	0-1	0: OK 1: Errore	0	
12	10013	Stato del sensore #3 ETA	0-1	0: OK 1: Errore	0	
13	10014	Stato del sensore ODA	0-1	0: OK 1: Errore	0	
14	10015	Stato del sensore analogico 1	0-1	0: OK 1: Errore	0	
15	10016	Stato del sensore analogico 2	0-1	0: OK 1: Errore	0	
17	10018	Stato Boost	0-1	0: OK 1: Errore	0	
19	10020	Allarme batteria elettrica di preriscaldamento	0-1	0: OK 1: Errore	0	
20	10021	Rilevamento del modulo Wi-Fi	0-1	0: Non rilevato 1: Rilevato	0	
21	10022	Rilevamento del modulo RF	0-1	0: Non rilevato 1: Rilevato	0	
22	10023	Rilevamento del comando	0-1	0: Non rilevato 1: Rilevato	0	
23	10024	Wi-Fi - Controllo Modbus (SW1)	0-1	0: Controllo Wi-Fi – Lettura Modbus 1: Controllo Modbus – Lettura W-Fi	0	
24	10025	Tipo di contatto dell'interruttore FIRE (SW2)	0-1	0: NO 1: NC	0	
25	10026	Tipo di contatto dell'interruttore LS (SW3)	0-1	0: NO 1: NC	0	
26	10027	Segnalatore acustico ON/OFF (SW4)	0-1	0: Inattivo 1: Attivo	0	
27	10028	MODALITÀ AUTO (SW5)	0-1	0: Eventi 1: Proporzionale	0	
28	10029	Stato della batteria elettrica (SW6)	0-1	0: Non connesso 1: Connesso	0	
33	10034	Stato dell'ingresso LS	0-1	0: Aperto 1: Chiuso	0	Può essere configurato come contatto NC o NO

14. INTERVENTI DI MANUTENZIONE

Filtri			Manutenzione
Data: _____	*_____ / _____	❑ Controllo ❑ Sostituzione	
Data: _____	*_____ / _____	❑ Controllo ❑ Sostituzione	
Data: _____	*_____ / _____	❑ Controllo ❑ Sostituzione	
Data: _____	*_____ / _____	❑ Controllo ❑ Sostituzione	---------- Data/timbro e firma della ditta installatrice

Filtri			Manutenzione
Data: _____	*_____ / _____	❑ Controllo ❑ Sostituzione	
Data: _____	*_____ / _____	❑ Controllo ❑ Sostituzione	
Data: _____	*_____ / _____	❑ Controllo ❑ Sostituzione	
Data: _____	*_____ / _____	❑ Controllo ❑ Sostituzione	---------- Data/timbro e firma della ditta installatrice

Filtri			Manutenzione
Data: _____	*_____ / _____	❑ Controllo ❑ Sostituzione	
Data: _____	*_____ / _____	❑ Controllo ❑ Sostituzione	
Data: _____	*_____ / _____	❑ Controllo ❑ Sostituzione	
Data: _____	*_____ / _____	❑ Controllo ❑ Sostituzione	---------- Data/timbro e firma della ditta installatrice

* Classe filtro utilizzata: mandata/estrazione

PLUGGIT
La ventilazione residenziale.

Filtri			Manutenzione
Data: _____	*_____ / _____	❑ Controllo ❑ Sostituzione	
Data: _____	*_____ / _____	❑ Controllo ❑ Sostituzione	
Data: _____	*_____ / _____	❑ Controllo ❑ Sostituzione	
Data: _____	*_____ / _____	❑ Controllo ❑ Sostituzione	---------- Data/timbro e firma della ditta installatrice

Filtri			Manutenzione
Data: _____	*_____ / _____	❑ Controllo ❑ Sostituzione	
Data: _____	*_____ / _____	❑ Controllo ❑ Sostituzione	
Data: _____	*_____ / _____	❑ Controllo ❑ Sostituzione	
Data: _____	*_____ / _____	❑ Controllo ❑ Sostituzione	---------- Data/timbro e firma della ditta installatrice

Filtri			Manutenzione
Data: _____	*_____ / _____	❑ Controllo ❑ Sostituzione	
Data: _____	*_____ / _____	❑ Controllo ❑ Sostituzione	
Data: _____	*_____ / _____	❑ Controllo ❑ Sostituzione	
Data: _____	*_____ / _____	❑ Controllo ❑ Sostituzione	---------- Data/timbro e firma della ditta installatrice

* Classe filtro utilizzata: mandata/estrazione

15. MADULO DI REGISTRAZIONE

Luogo di installazione/Committente

Cognome e nome

Via

CAP/Città

Telefono

E-mail

Il sistema di ventilazione è stato installato da:

Ditta installatrice

Via

CAP/Città

Telefono

E-mail

È stato installato il seguente sistema di installazione:

Tipo di apparecchio: _____

N. di serie dell'apparecchio: _____

Data di installazione: _____

Data di messa in funzione: _____

Informazioni sul sistema di distribuzione

- ❑ Installazione sopra intonaco
- ❑ Installazione parzialmente incassato senza estrazione canalizzata
- ❑ Installazione parzialmente incassato con estrazione canalizzata
- ❑ Installazione completamente incassato

N. diffusori di mandata: _____

N. griglie di estrazione: _____

- ❑ È un sistema di distribuzione (aria esterna/mandata/estrazione/espulsione) Pluggit.
- ❑ Non è un sistema di distribuzione (aria esterna/mandata/estrazione/espulsione) Pluggit.

Siamo venuti a conoscenza degli impianti di ventilazione residenziale Pluggit tramite:

- ❑ Conoscenti
- ❑ Ditta specializzata
- ❑ Internet
- ❑ Altro: _____

Data e Firma

16. DICHIARAZIONE DI CONFORMITÀ CE

CE

PLUGGIT
Die Wohnraumlüftung.

CE – Konformitätserklärung

Pluggit GmbH
Valentin-Linhof-Str. 2
81829 München
Tel.: +49 (0) 89 41 11 25 - 0
Fax: +49 (0) 89 41 11 25 - 100

Konformitätserklärung:

Die Geräteserie, **PluggCompact**, wurde für die kontrollierte Wohnraumlüftung mit Wärmerückgewinnung entwickelt, konstruiert und gefertigt in Übereinstimmung mit den EG-Richtlinien:

2006/42/EG		**Regelung der Sicherheitsanforderungen für Maschinen**
2014/35/EU	**(LVD)**	**Harmonisierung der Rechtsvorschriften der Mitgliedstaaten über die Bereitstellung elektrischer Betriebsmittel zur Ver-wendung innerhalb bestimmter Spannungsgrenzen auf dem Markt**
2014/30/EU	**(EMC)**	**EMV-Richtlinie Elektromagnetische Verträglichkeit von Betriebsmitteln**
2014/53/EU	**(RED)**	**Harmonisierung der Rechtsvorschriften der Mitgliedstaaten über die Bereitstellung von Funkanlagen**
2009/125/EG		**Anforderungen an die umweltgerechte Gestaltung energieverbrauchsrelevanter Produkte**
2012/19/EU	**(WEEE)**	**Vermeidung von Abfällen von Elektro- und Elektronikgeräten und der Reduzierung solcher Abfälle durch Wiederverwendung, Recycling und anderer Formen der Verwertung**
2011/65/EU	**(RoHS)**	**Beschränkung der Verwendung bestimmter gefährlicher Stoffe in Elektro- und Elektronikgeräten**
EU Nr. 1253/2014		**Anforderung an die umweltgerechte Gestaltung von Lüftungsanlagen**
EU Nr. 1254/2014		**Kennzeichnung von Wohnraumlüftungsgeräten in Bezug auf den Energieverbrauch**

Eine vollständige Liste der angewendeten Normen, Richtlinien und Spezifikationen liegt beim Hersteller vor.

München, den 17.12.2025

i.V.
Produktmanagement

Geschäftsführung

M+P-26A-2939

17. DATI ErP

Ecodesign Regolamento (UE) n. 1253/2014 della commissione del luglio 2014 Requisiti informativi (Allegato V)			
		PC80WRG	PC80ERG
a	Nome o marchio del fornitore	Pluggit GmbH	
b	Identificativo del modello	L017PC80WRG	L017PC80ERG
c	Consumo specifico di energia (zona temperata) SEC (kWh/(m².an))	-38,7	-37,0
	Classe di consumo specifico di energia (zona temperata) SEC	A	A
	Consumo specifico di energia (zona fredda) SEC (kWh/(m².an))	-76,2	-77,9
	Consumo specifico di energia (zona calda) SEC (kWh/(m².an))	-14,5	-13,7
d	Tipologia	Unità di ventilazione bidirezionale (UVB)	
e	Tipo di azionamento	Azionamento a velocità multiple	
f	Tipo di sistema di recupero del calore	Rigenerativo	
g	Rendimento termico (%)	86,0 %	78,0 %
h	Portata massima (m³/h)	80 m³/h	80 m³/h
i	Potenza elettrica assorbita alla portata massima (W)	25,0 W	24,0 W
j	Livello di potenza sonora (LWA)	41 dB	41 dB
k	Portata di riferimento (m³/s)	0,016 m³/s	0,016 m³/s
l	Differenza di pressione di riferimento (Pa)	0 Pa	0 Pa
m	Potenza assorbita specifica SPI (W/m³/h)	0,23 W/(m³/h)	0,22 W/(m³/h)
n	Fattore di controllo	0,85	0,85
	Tipologia di controllo	Controllo ambientale centralizzato	
o	Trafilamento interno massimo per BVU (%)	0,4 %	0,6 %
	Trafilamento esterno massimo per BVU e UVU (%)	3,3 %	3,3 %
q	Posizione del segnale visivo di avviso relativo al filtro	Unità di comando	
	Descrizione dell'avviso relativo al filtro visivo	Spia luminosa	
s	indirizzo web	www.pluggit.it	
t	Sensibilità del flusso d'aria alle variazioni di pressione a +20 Pa e a -20 Pa	1,6 %	
u	Tenuta all'aria interna/esterna (m³/h)	4,8 m³/h	
v	Consumo annuo di energia elettrica (kWh en. elettrica / anno)	2,7	2,2
w	Risparmio annuo di riscaldamento in clima temperato (kWh en. primaria / anno)	44,8	42,5
	Risparmio annuo sul riscaldamento - Clima caldo (kWh en. primaria / anno)	20,3	19,2
	Risparmio annuo sul riscaldamento - Clima freddo (kWh en. primaria / anno)	87,7	83,1

Soler&Palau Ventilation Group

PLUGGIT
La ventilazione residenziale.

Cod.P06397001

S&P Italia S.p.A.
Via De Agostini, 44 · 20012 CUGGIONO (MI)
Tel. 02 97 24 211 · Fax 02 97 44 82
vendite@solerpalau.com · www.solerpalau.it